Achsen und Zugrohre ungebremst

AL-KO Gummifederachsen, 750 kg ungebremst,
mit Kompaktlager, Einzelachse mit **Radanschluss 4 x 100**

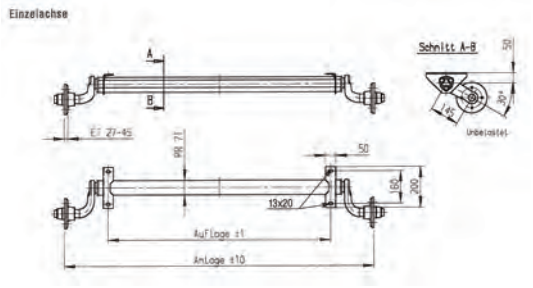

Best.-Nr.	Auflage mm	Anlage mm
200 596 02	750	1180
1422671	1000	1430
200 596 10	1200	1630
200 596 12	1300	1730
200 596 14	1400	1830
200 596 16	1500	1930

Andere Abmessungen auf Wunsch lieferbar!

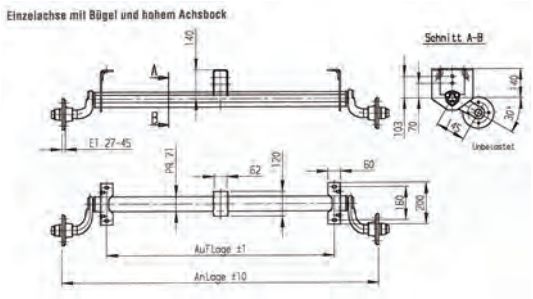

Einzelachse mit Bügel und hohem Achsbock
mit **Radanschluss 4 x 100**

200 596 30	1000	1430
200 596 34	1200	1630

Andere Abmessungen auf Wunsch lieferbar!

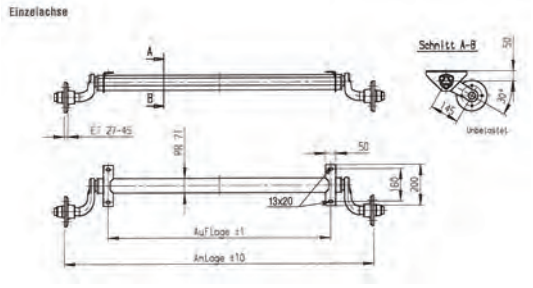

Einzelachse mit **Radanschluss 5 x 112**

200 596 49	750	1180
200 596 54	1000	1430
200 596 58	1200	1630
200 596 60	1300	1730
200 596 62	1400	1830
200 596 64	1500	1930

Andere Abmessungen auf Wunsch lieferbar!

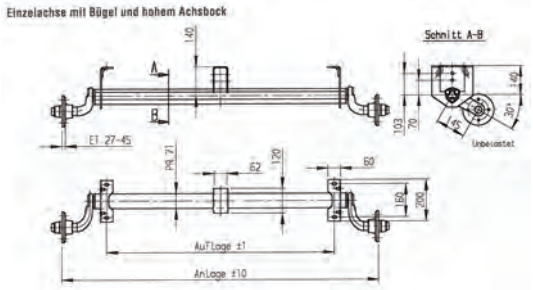

Einzelachse mit Bügel und hohem Achsbock
mit **Radanschluss 5 x 112**

200 596 78	1000	1430
200 596 82	1200	1630

Andere Abmessungen auf Wunsch lieferbar!

Laufachsenstummel
bis 1000 kg

1421391	100 x 4	1000 kg / Paar

Achsen und Zugrohre ungebremst

AL-KO Zugrohr mit Kugelkupplung und Auflagebock

für ungebremste Anhänger bis 750 kg
gerade Ausführung

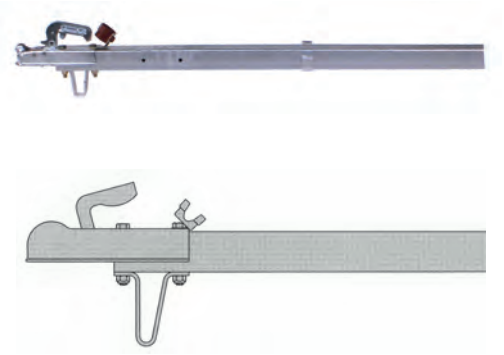

Best.-Nr.	⧄ mm	Länge in mm
247 961	60	2035
249 096	60	2515
247 962	60	2995
1212189	60	3495

Best.-Nr.	Ø mm	Länge in mm
32 303 85	70	2500

Andere Abmessungen auf Wunsch lieferbar!

gekröpfte Ausführung

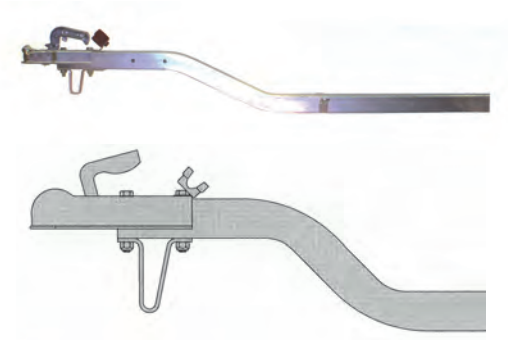

Best.-Nr.	⧄ mm	Länge in mm
200 351 07	60	2490
200 351 09	60	2810
200 351 10	60	2970

Best.-Nr.	Ø mm	Länge in mm
32 303 86	70	2500

Andere Abmessungen auf Wunsch lieferbar!

Klemmschalensatz zum Schrauben

Best.-Nr.	Zugrohr	Achskörper
267 396	⧄ 60 mm	AL-KO 500 kg
267 395	⧄ 60 mm	AL-KO 750 kg
299 392	Ø 70 mm	AL-KO 750 kg
32 332 84	⧄ 70 mm + Ø 70 mm	Achse ⧄ 80 mm
32 332 85	Ø 60 mm + Ø 70 mm	Achse ⧄ 60 mm

AL-KO Auflageböcke zum Klemmen

(ohne Schraubmaterial)

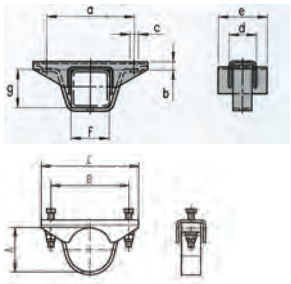

Best.-Nr.	für Deichselrohr (siehe Skizze) Maß f und g in mm	Länge in mm				
		a	b	c	d	e
249 317	60 x 60	160	15	13	50	–
247 657	70 x 70	160	15	13	50	90
1211104	70 x 140	160	15	15	50	90
294 053	Ø 70	160	15	13	50	100

Achsen und Zugrohre ungebremst

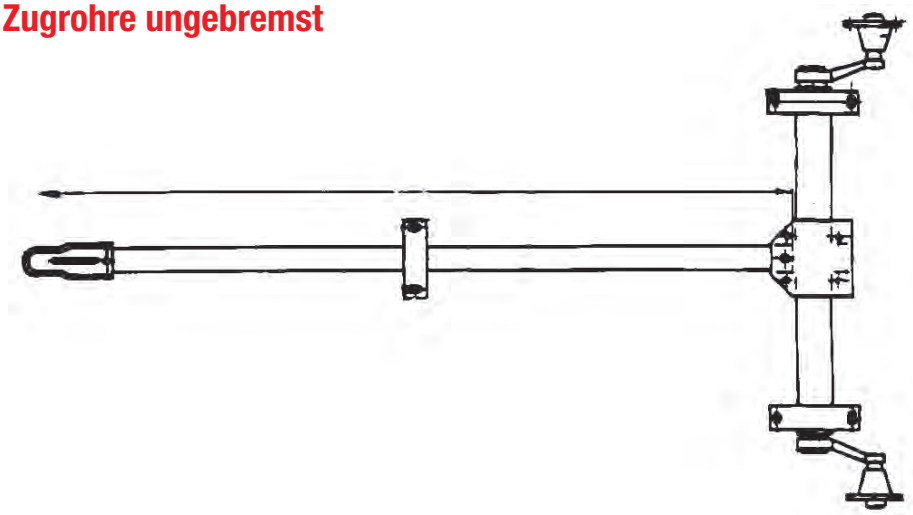

AL-KO Laufachsen-Set für PKW-Anhänger bis 750 kg
Das Set besteht aus:
750 kg Laufachse, Zugrohr, Auflagebock und Klemmschelle

Best.-Nr.	Achse Nr.	Auflage mm	Rad-anschluss	Zugrohr Nr.	⌀ mm	Länge mm
Set 21	1422671	1000	100 x 4	247 961	60	2035
Set 22	200 596 54	1000	112 x 5	247 961	60	2035
Set 23	200 596 10	1200	100 x 4	247 961	60	2035
Set 24	200 596 58	1200	112 x 5	247 961	60	2035
Set 25	1422671	1000	100 x 4	249 096	60	2515
Set 26	200 596 54	1000	112 x 5	249 096	60	2515
Set 27	200 596 10	1200	100 x 4	249 096	60	2515
Set 28	200 596 58	1200	112 x 5	249 096	60	2515
Set 29	Achse u. Auflage wählbar aus Set 21 bis 28		100 x 4	247 962	60	2995
Set 30			112 x 5	247 962	60	2995

Das Set besteht aus:
750 kg Laufachse mit 140 mm hohem Bock, Zugrohr, Auflagebock, Klemmschelle entfällt

Set 10	200 596 30	1000	100 x 4	247 961	60	2035
Set 11	200 596 78	1000	112 x 5	247 961	60	2035
Set 12	200 596 34	1200	100 x 4	247 961	60	2035
Set 13	200 596 82	1200	112 x 5	247 961	60	2035
Set 14	200 596 30	1000	100 x 4	249 096	60	2515
Set 15	200 596 78	1000	112 x 5	249 096	60	2515
Set 16	200 596 34	1200	100 x 4	249 096	60	2515
Set 17	200 596 82	1200	112 x 5	249 096	60	2515

Andere Abmessungen auf Wunsch lieferbar!

Achsen und Zugrohre ungebremst

Bausatz für PKW-Anhänger bis 750 kg mit AL-KO Komponenten

Bausatz 1	Bausatz 2	Bausatz 3
Zugrohr 2035 mm **Achsauflage** 1000 mm bestehend aus:	**Zugrohr** 2515 mm **Achsauflage** 1200 mm bestehend aus:	**Zugrohr** 2995 mm **Achsauflage** 1200 mm bestehend aus:
1 Achse 750 kg **Radanschluss** 100 x 4 **Auflage** 1000 mm **Anlagenbreite** 1430 mm # 1422671	**1 Achse** 750 kg **Radanschluss** 112 x 5 **Auflage** 1200 mm **Anlagenbreite** 1630 mm # 200 596 58	**1 Achse** 750 kg **Radanschluss** 112 x 5 **Auflage** 1200 mm **Anlagenbreite** 1630 mm # 200 596 58
1 Zugrohr 2035 mm **vierkant** 60 x 3 mm **mit Auflagebügel** # 247 961	**1 Zugrohr** 2515 mm **vierkant** 60 x 3 mm **mit Auflagebügel** # 249 096	**1 Zugrohr** 2995 mm **vierkant** 60 x 3 mm **mit Auflagebügel** # 247 962
1 Klemmschelle # 267 395	**1 Klemmschelle** # 267 395	**1 Klemmschelle** # 267 395
2 Kompletträder 155/80R13 **Felge** 4,5 J-13 # 15 300 05	**2 Kompletträder** 155/80R13 **Felge** 4,5 J-13 # 15 300 06	**2 Kompletträder** 155/80R13 **Felge** 4,5 J-13 # 15 300 06
2 Kotflügel, Kunststoff # 245 820	**2 Kotflügel,** Kunststoff # 245 820	**2 Kotflügel,** Kunststoff # 245 820
1 Stützrad mit Klemmschelle # 50 021 01 + 50 050 00	**1 Stützrad** mit Klemmschelle # 50 021 01 + 50 050 00	**1 Stützrad** mit Klemmschelle # 50 021 01 + 50 050 00
1 Leuchte Multipoint I links # 24 5000 007	**1 Leuchte Multipoint I** links # 24 5000 007	**1 Leuchte Multipoint I** links # 24 5000 007
1 Leuchte Multipoint I rechts # 24 5210 007	**1 Leuchte Multipoint I** rechts # 24 5210 007	**1 Leuchte Multipoint I** rechts # 24 5210 007
1 Hauptkabel 13-polig, 4 Meter # 58 2008 017	**1 Hauptkabel** 13-polig, 5 Meter # 58 2008 027	**1 Hauptkabel** 13-polig, 7 Meter # 58 2008 037
4 Seitenrückstrahler, gelb 90 x 40 mm klebend # 43 111 10	**4 Seitenrückstrahler,** gelb 90 x 40 mm klebend # 43 111 10	**4 Seitenrückstrahler,** gelb 90 x 40 mm klebend # 43 111 10
2 Schmutzfänger # 62 245 00	**2 Schmutzfänger** # 62 245 00	**2 Schmutzfänger** # 62 245 00

Achsen und Auflaufeinrichtungen gebremst

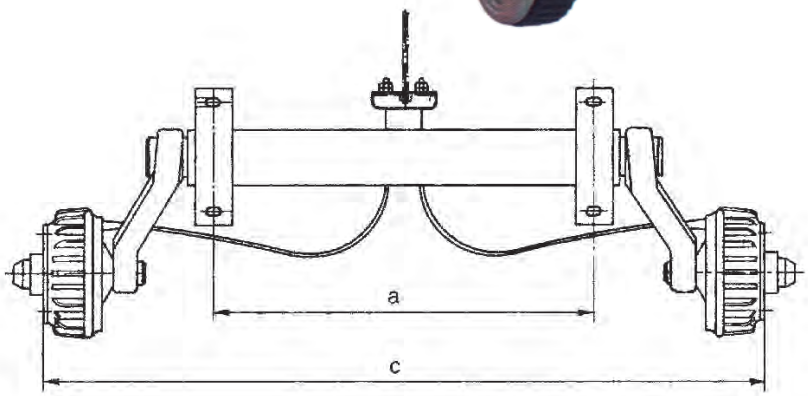

AL-KO Gummifederachse Plus

zulässige Achslast		Best.-Nr.	Radbremse	Radanschluss	Achsmaße in mm	
Einachs	Tandem				Auflage (a)	Anlage (c)
1000 kg	2000 kg	**249 149**	2051	112 x 5	1000	1450
1000 kg	2000 kg	**249 470**	2051	112 x 5	1100	1550
1000 kg	2000 kg	**249 471**	2051	112 x 5	1200	1650
1000 kg	2000 kg	**249 472**	2051	112 x 5	1250	1700
1000 kg	2000 kg	**249 473**	2051	112 x 5	1400	1850
1350 kg	2700 kg	**247 547**	2051	112 x 5	1000	1450
1350 kg	2700 kg	**247 548**	2051	112 x 5	1100	1550
1350 kg	2700 kg	**247 549**	2051	112 x 5	1200	1650
1350 kg	2700 kg	**247 550**	2051	112 x 5	1250	1700
1350 kg	2700 kg	**200 020 51**	2051	112 x 5	1300	1750
1350 kg	2700 kg	**247 551**	2051	112 x 5	1400	1850
1350 kg	2700 kg	**247 552**	2051	112 x 5	1500	1950
1350 kg	2700 kg	**247 553**	2051	112 x 5	1550	2000
1350 kg	2700 kg	**200 021 51**	2051	112 x 5	1600	2050
1350 kg	2700 kg	**247 554**	2051	112 x 5	1700	2150
1350 kg	2700 kg	**247 555**	2051	112 x 5	1800	2250
1500 kg	3000 kg	**247 558**	2051	112 x 5	1200	1650
1500 kg	3000 kg	**247 559**	2051	112 x 5	1250	1700
1500 kg	3000 kg	**247 560**	2051	112 x 5	1400	1850
1500 kg	3000 kg	**247 561**	2051	112 x 5	1500	1950
1500 kg	3000 kg	**247 562**	2051	112 x 5	1550	2000
1500 kg	3000 kg	**247 563**	2051	112 x 5	1700	2150
1800 kg	3500 kg	**244 060**	2361	112 x 5	1250	1750
1800 kg	3500 kg	**244 061**	2361	112 x 5	1400	1900
1800 kg	3500 kg	**244 062**	2361	112 x 5	1500	2000
1800 kg	3500 kg	**244 101**	2361	112 x 5	1600	2100

Andere Abmessungen auf Wunsch lieferbar!

Achsen und Auflaufeinrichtungen gebremst

AL-KO Gummifederachse Plus

mit weicherer Federung und verstärktem Lager für besondere Einsätze und 10- oder 12-Zoll-Bereifung

zulässige Achslast		Best.-Nr.	Radbremse	Radanschluss	Achsmaße in mm	
Einachs	Tandem				Auflage (a)	Anlage (c)
1350 kg	2700 kg	**244 040**	2051	112 x 5	1200	1650
1350 kg	2700 kg	**244 042**	2051	112 x 5	1400	1850
1350 kg	2700 kg	**244 043**	2051	112 x 5	1500	1950
1350 kg	2700 kg	**244 045**	2051	112 x 5	1700	2150
1350 kg	2700 kg	**244 046**	2051	112 x 5	1800	2250

Alle Achsen auch mit Radbremse AAA (automatische Nachstellung) bestellbar!

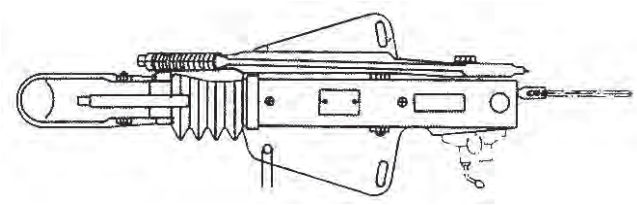

AL-KO Auflaufeinrichtung – V –

Best.-Nr.	Gesamtgewicht kg	Typ	Kugel-kupplung	Einbau	kombinierbar mit Radbremse	umsteckbarer Umlenkhebel
1251910	450 – 750	60 S / 2	1730218	oben	1636G / 1637	nein
1251911	700 – 1000	90 S / 3	1730218	oben	1636G / 1637 / 2051	nein
1251912	950 – 1600	161 S	1730219	oben	1637 / 2051	nein
1251914	950 – 1600	161 S	1730219	unten	1637 / 2051	nein
1251913	950 – 1600	161 S	1730219	oben	2361	nein
1251916	1500 – 2700	251 S	1730082	oben	1637 / 2051	ja
1251919	1500 – 2700	251 S	1730082	unten	1637 / 2051	ja
1251097	1500 – 3000	251 G	1723715	oben	1637 / 2051	nein
1251555	2500 – 3500	2,8 VB / 1-C	1222636	oben/unten	2051 / 2361	nein
1251563	2500 – 3500	2,8 VB / 1-C	DIN-Öse 357 374	oben/unten	2051 / 2361	nein

Achsen und Auflaufeinrichtungen gebremst

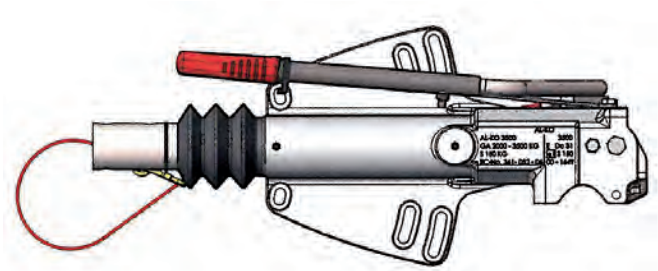

AL-KO Auflaufeinrichtung – PROFI V –
Kugelkupplung, DIN-Öse oder AKS frei wählbar, aber nicht im Lieferumfang
Mit Teleskop-Handbremshebel

Best.-Nr.	Gesamtgewicht kg	Typ	Einbau	kombinierbar mit Radbremse	umsteckbarer Umlenkhebel
1224124	1600 – 3000	AE 3000	oben / unten	1637 / 2051	nein
1224125	1600 – 3000	AE 3000	oben / unten	2361	nein
1224126	1600 – 3000	AE 3000	oben / unten	3062 / 3081	nein
1224139	2000 – 3500	AE 3500	oben / unten	1637 / 2051	nein
1224140	1600 – 3500	AE 3500	oben / unten	2361	nein
1224141	1600 – 3500	AE 3500	oben / unten	3062 / 3081	nein

AL-KO Auflaufeinrichtung – CARAVAN –
Kugelkupplung oder AKS frei wählbar, aber nicht im Lieferumfang
mit Klemmhalterung für Stützrad und Haube

1213012	1600 – 3000	150 V	oben / unten	1637 / 2051	nein
1213013	1600 – 3000	200 V	oben / unten	2051	nein
1213014	1600 – 3000	200 V	oben / unten	2361	nein

Achsen und Auflaufeinrichtungen gebremst

AL-KO Auflaufeinrichtung – Vierkant – Stahl mit kurzem, flachem Federspeicherhebel

Best.-Nr.	Gesamtgewicht kg	Typ	Kugel-kupplung	∅ mm	kombinierbar mit Radbremse	umsteckbarer Umlenkhebel
1253077	950 – 1600	161 S	AK 161	–	1637 / 2051	nein
1253084	1500 – 2700	251 S	AK 270	–	1637 / 2051	nein

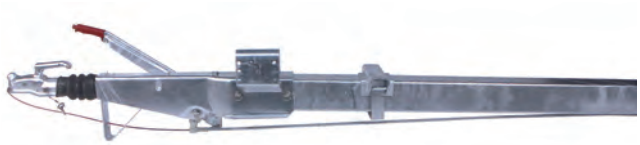

AL-KO Auflaufeinrichtung – Vierkant – mit Deichselprofil

Best.-Nr.	Gesamtgewicht kg	Typ	Kugel-kupplung	∅ mm gerade	kombinierbar mit Radbremse	umsteckbarer Umlenkhebel	Länge mm
200 617 05	450 – 750	60 S/2	1730218	60 x 4	1636G	nein	2087
200 618 05	700 – 1000	90 S/3	1730218	60 x 4	1636G	nein	2087
200 620 05	950 – 1500	161 S	1730219	70 x 4	1637 / 2051	nein	2127
200 620 08	950 – 1500	161 S	1730219	70 x 4	1637 / 2051	nein	2607
200 622 04	950 – 1600	161 S	1730219	100 x 4	1637 / 2051	ja	2170
200 622 07	950 – 1600	161 S	1730219	100 x 4	1637 / 2051	ja	2650
200 626 04	1500 – 2600	251 S	1730082	100 x 4	1637 / 2051	ja	2170
200 626 07	1500 – 2600	251 S	1730082	100 x 4	1637 / 2051	ja	2650

1251904

1251906 1251908

1251581

AL-KO Auflaufeinrichtung – Vierkant – ohne Deichselprofil

Best.-Nr.	Gesamtgewicht kg	Typ	Kugel-kupplung	∅ mm	kombinierbar mit Radbremse	umsteckbarer Umlenkhebel
1251904	950 – 1600	161 S	1730219	70	1637 / 2051	nein
1251906	950 – 1600	161 S	1730219	100	1637 / 2051	ja
1251908	1500 – 2600	251 S	1730082	100	1637 / 2051	ja
1251581	2500 – 3500	2,8 VB/1-C	1222636	120	2051 / 2361	nein

Achsen und Auflaufeinrichtungen gebremst

AL-KO Auflaufeinrichtung höhenverstellbar – Optima

Best.-Nr.	Gesamtgewicht kg	Typ	Kugel-kupplung	DIN-Öse	kombinierbar mit Radbremse	Deichssellänge mm
200 566 05	500 – 1000	101 VB	1730810	1224660	1637 / 2051	1330
200 566 06	500 – 1000	101 VB	1730810	1224660	1637 / 2051	1410
200 566 12	500 – 1000	101 VB	1730810	1224660	1637 / 2051	1890
200 566 18	500 – 1000	101 VB	1730810	1224660	1637 / 2051	2370
200 591 04	850 – 1600	161 VB	1730808	1213350	1637 / 2051	1490
200 591 07	850 – 1600	161 VB	1730808	1213350	1637 / 2051	1730
200 591 09	850 – 1600	161 VB	1730808	1213350	1637 / 2051	1890
200 591 15	850 – 1600	161 VB	1730808	1213350	1637 / 2051	2370
200 593 03	1425 – 2700	251 VB	1730812	1213350	1637 / 2051	1410
200 593 09	1425 – 2700	251 VB	1730812	1213350	1637 / 2051	1890
200 593 14	1425 – 2700	251 VB	1730812	1213350	1637 / 2051	2290
200 593 15	1425 – 2700	251 VB	1730812	1213350	1637 / 2051	2370
200 595 07	2500 – 3500	351 VB	1224391	1224114	2361	1890
200 595 15	2500 – 3500	351 VB	1224391	1224114	2361	2530

Andere Abmessungen auf Wunsch lieferbar!

AL-KO Auflaufeinrichtung – Vierkant – seitlich schwenkbar mit Kugelkupplung

Best.-Nr.	Gesamtgewicht kg	Typ	Länge mm	⧄ mm	kombinierbar mit Radbremse	umsteckbarer Umlenkhebel
200 632 09	950 – 1600	161S-K26	3050	100 x 100 x 6	2051	ja
200 636 09	1500 – 2600	251S-K26	3050	100 x 100 x 6	2051	ja

AL-KO Auflaufeinrichtung – rund – abnehmbar mit Kugelkupplung

Best.-Nr.	Gesamtgewicht kg	Typ	Länge mm	Ø mm	kombinierbar mit Radbremse	umsteckbarer Umlenkhebel
200 634 06	950 – 1600	161S	2145	88,9 x 7	2051 / 2361	ja
200 638 06	1500 – 2600	251S	2960	88,9 x 12,5	2051 / 2361	ja

Achsen und Auflaufeinrichtungen gebremst

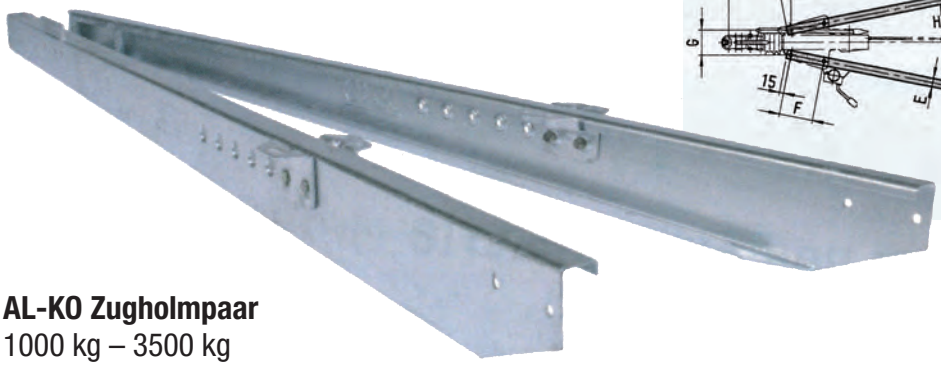

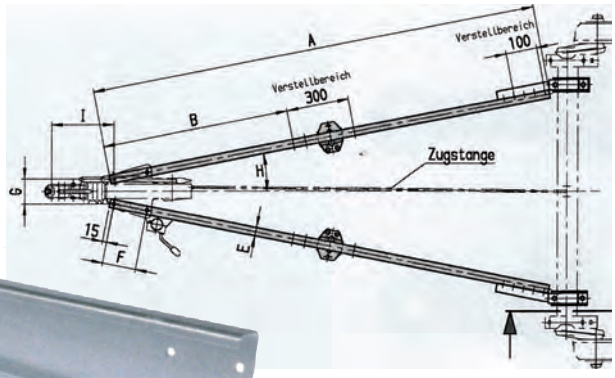

AL-KO Zugholmpaar
1000 kg – 3500 kg

Best.-Nr.	Typ	Prüf-zeichen M	Gesamt-gewicht kg	Stütz-last kg	Maße in mm Länge						
					A	B	C	D	E	F	G
249 377	101 T	2875	1000	100	1850	900	60	53	40	130	100
249 378					2000	bis					
249 379					2150	1200					
249 380					2300						
249 381	161 T	2874	1600	100	1800	900	60	53	40	166	120
249 382					2000	bis					
249 383					2500	1200					
249 384	251 T	2884	2800	100	1800	900	60	53	50	166	120
249 385					2000	bis					
249 386					2500	1200					
249 387	351 T	2942	3000	150	2000	1100	80	53	50	166	120
249 388					2300	bis					
249 389					2500	1400					
249 390	351 T	2942	3500	150	2000	900 bis 1200	80	40	50	186	135
249 392					2300	1100 bis 1400					
244 100					2500	1100 bis 1400					
1224330	351 T	2942	3500	150	2000	1100 bis 1400	80	40	50	206	135
1224331					2300	1100 bis 1400					
1224332					2500	1100 bis 1400					

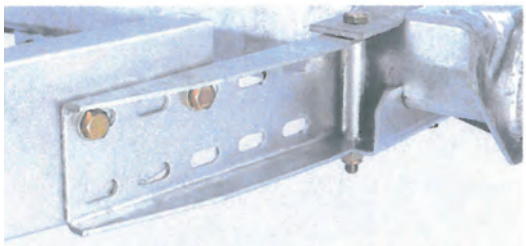

AL-KO Holmanschluss
für Verbindung zwischen Zugholm und Achse

Best.-Nr.	
249 079	für Achskörper Ø 97 mm
249 998	für Achskörper Ø 80 mm

Achsen und Auflaufeinrichtungen gebremst

AL-KO Klemmschale / Deichselanschluss
für Verbindungen zwischen Achse und Zugrohr / Rohrbremse

	Achse 500 kg ungebremst	Achse 750 kg ungebremst	Achse 900 / 1000 kg gebremst	Achse 1300 / 1500 kg gebremst	Achse 1800 kg gebremst
Zugrohr ⧄ 60	**267 396**	**267 395**			
Zugrohr Ø 70		**299 392**			
Rohrbremse Ø 70 / Ø 88,9 / ⧄ 60 ⧄ 70 / ⧄ 100			**247 853**	**247 684**	**243 105**
Rechteckrohr 120 mm zum Anschweißen					
für Typ: 101 VB/161 VB			**249 116**		
für Typ: 161 VB / 251 VB				**249 117**	

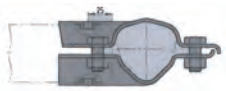

Klemmschale für Deichselrohr ⧄ 60

Best.-Nr.	
267 395	⧄ 60

Deichselschlussprofil
schraubbar

Best.-Nr.	
247 853	(Ø 70 / Ø 88,9 / Ø 60 / ⧄ 70 / ⧄ 100)

Deichselschlussprofil
schraubbar

Best.-Nr.	
247 684	(Ø 70 / Ø 88,9 / ⧄ 60 / ⧄ 70 / ⧄ 100)

Hutprofil inklusive Widerlager
für Einachs und Tandem

Best.-Nr.	
249 116	(101 VB / 161 VB)

Best.-Nr.	
249 117	für Rechteckrohre 80 x 140

Achsen und Auflaufeinrichtungen gebremst

AL-KO Distanzstücke

zum Erhöhen der Auflaufeinrichtung, Paar (2 x Distanzstück)

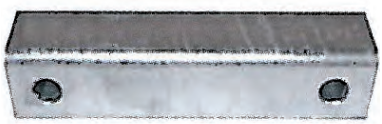

Best.-Nr.	Auflaufeinrichtungstyp	Höhe mm
17 300 90	60 S/2, 90 S/3	40
17 300 91	60 S/2, 90 S/3	70
17 300 92	161 S, 251 S, 251 G	40
17 300 93	161 S, 251 S, 251 G	70
17 300 94	2, 8, VB	50
17 300 95	Profi 3000 / 3500	50

AL-KO Auflageböcke zum Klemmen

(ohne Schraubmaterial)

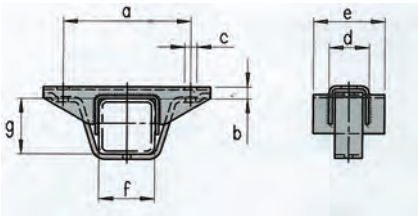

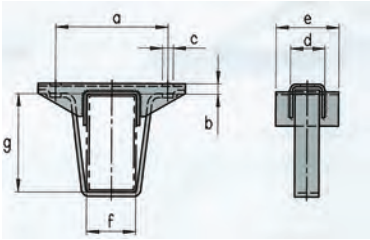

Best.-Nr.	für Deichselrohr (siehe Skizze) Maß f und g in mm	Maße mm				
		a	b	c	d	e
249 317	60 x 60	160	15	13	50	–
247 657	70 x 70	160	15	13	50	90
1211104	70 x 140	160	15	15	50	90
1210617	80 x 140	160	15	15	60	100
247 638	100 x 100	160	21	13	60	100
1211105	100 x 160	200	25	17	60	120
1210475	120 x 120	220	25	17	60	120
1211106	120 x 160	220	25	17	60	120

AL-KO Abreißseilführungen für Auflaufeinrichtungen

2072410104	364 414	366 262	247 198	614 721	247 190	247 191
V Obeneinbau zu 60 S/2, 90 S/3	V Obeneinbau zu 161 S, 251 S, 251 G	V Obeneinbau zu 2,8 VB/1	V Unteneinbau zu 60 S/2, 90 S/3, 161 S, 251 S, 251 G, 2,8 VB/1	Vierkant Auflauf zu 60 S/2, 90 S/3, 161 S, 251 S, 101 VB, 161 VB, 251 VB, 351 VB	Rohr Auflauf zu 131 R	Rohr Auflauf zu 161 R, 251 R

Achsen und Auflaufeinrichtungen gebremst

Bausatz für PKW-Anhänger bis 1350 kg mit AL-KO Komponenten

AL-KO Bausatz 1350 kg bestehend aus:
1 Plus-Achse, 1350 kg, **Radanschluss** 112 x 5 **1 Auflaufeinrichtung** Typ 161 S 1000 – 1600 kg inkl. Bowdenzüge und Einachsausgleich # 12 519 12
1 Paar Zugholme Typ 161 T bis 1600 kg # 249 383
1 Bremsgestänge 3000 mm # 32 330 99 + 25 556 51 Mutternsatz
2 Kpl. Räder 195/65 R 15 # 15 300 47
2 Kotflügel # HK 24 13 12
1 Multipoint II Leuchte links # 24 7000 007
1 Multipoint II Leuchte rechts # 24 7210 007
1 Hauptkabel 13 -polig, 5 m # 58 2008 027
2 Unterlegkeile mit Halter # 37 007 00
1 Stützrad # 5001403
2 Abstellstützen, 700 mm lang # 50 551 02
2 Klemmschellen # 50 050 00
2 Schmutzfänger # 62 245 00

Achsen und Auflaufeinrichtungen gebremst

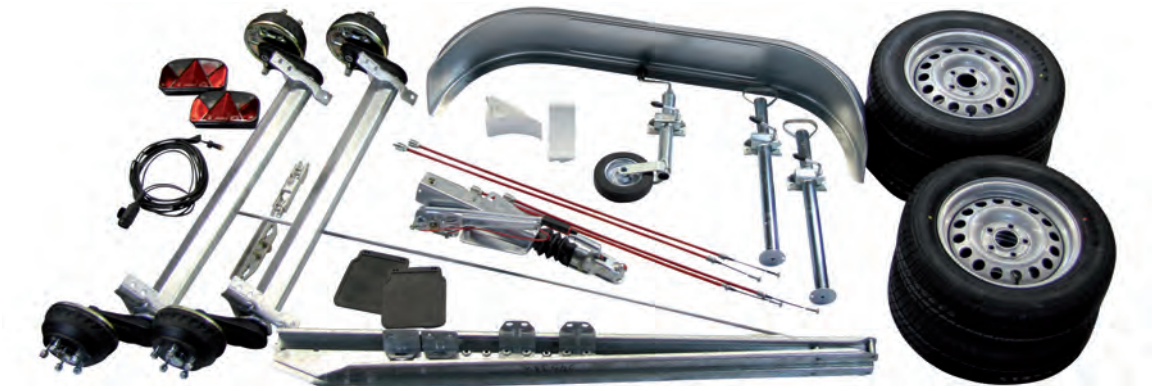

Bausatz für PKW-Anhänger bis 2700 kg mit AL-KO Komponenten

AL-KO Bausatz 2700 kg bestehend aus:
2 Plus-Achsen, 1350 kg, **Radanschluss** 112 x 5 **1 Tandemwiderlager**, inkl. Bowdenzüge # 249 236
1 Tandemausgleich # 25 606 99
1 Auflaufeinrichtung Typ 251 S, 1600 – 2700 kg # 1251916
1 Paar Zugholme Typ 251 T # 249 386
1 Bremsgestänge 3000 mm # 32 330 99 + 25 556 51 Mutternsatz
4 Kpl. Räder 195/65 R 15 # 15 300 47
2 Kotflügel # DK 24 20 12
1 Multipoint II Leuchte links # 24 7000 007
1 Multipoint II Leuchte rechts # 24 7210 007
1 Hauptkabel 13-polig, 7 m # 58 2008 037
2 Unterlegkeile mit Halter # 37 007 00
1 Stützrad # 5001403
2 Abstellstützen, 700 mm lang # 50 551 02
2 Klemmschellen # 50 050 00
2 Schmutzfänger # 62 245 00

Achsen und Auflaufeinrichtungen gebremst

System-Leichtbau-Chassis

für Autotransporter bis 2600 kg

Ihr Plus

- Vier Längsträger ermöglichen problemlose und schnelle Montage der Laufschienen (nicht im Lieferumfang enthalten)
- Durch extrem breite Spur besonders gutes Fahrverhalten.
- Gewichtsersparnis und hohe Festigkeit durch konische Rahmenträger.
- Leichtes Auswechseln verschiedener Teile. Hohe Reparaturfreundlichkeit durch einzeln auswechselbare Achsen.

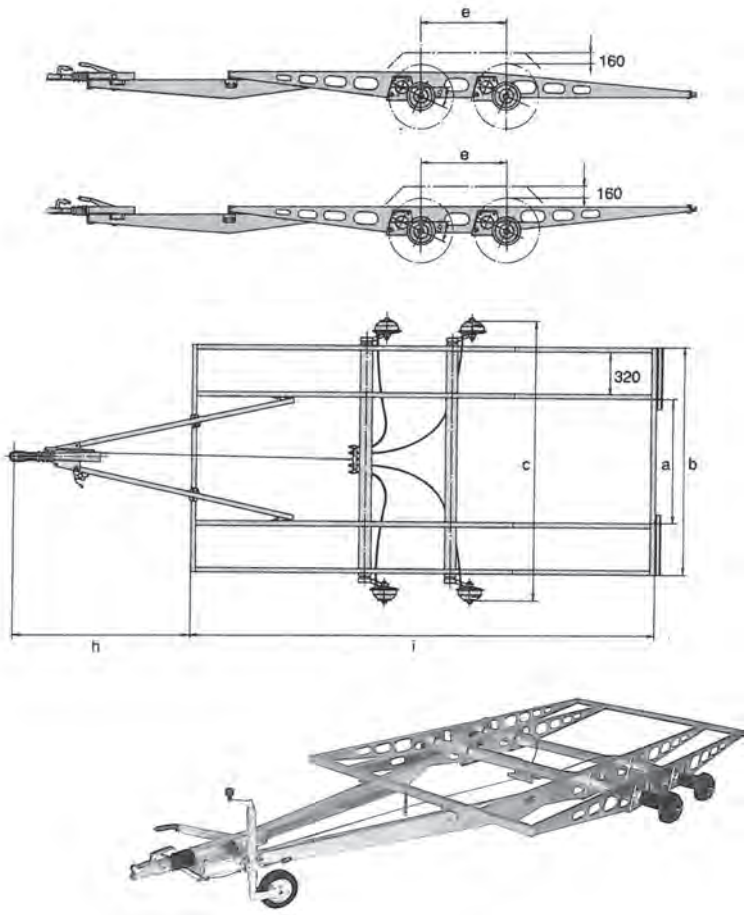

Bestellübersicht

Best.-Nr.	244 081	244 082
Gesamtgewicht	2600	2600
Radbremse	2051	2051
Radanschluss	112 x 5	112 x 5
Radschrauben	M 12 x 15,5 Kugel	M 12 x 15,5 Kugel
Einpresstiefe von bis	26 – 40	26 – 40
Achsmaße in mm		
a Auflage	1100	1100
b Auflage	1810	1810
d Anlage	2330	2330
e Achsabstand	700	700
Schwinghebellänge	175	175
Schwinghebel Gradstellung	25°	25°
Längenmaße in mm		
h max. freie Deichsellänge	1760	1760
i Rahmenlänge	3845	3845
kg	275	275

Zubehör

(bitte separat bestellen)

- Stoßdämpferhalter und Stoßdämpfer Bitte nur AL-KO Original Achsstoßdämpfer verwenden!

Lieferumfang

- komplett (siehe technische Zeichnung) ohne Stoßdämpfer

Oberflächenbehandlung

- feuerverzinkt

Achsen und Auflaufeinrichtungen gebremst

AL-KO Hochlader Chassis mit Leichtbaurahmen
feuerverzinkte Rahmenteile verschraubt
Mindestabnahme 5 Stück pro Ausführung

Einachser

Gesamtgewicht kg	Aufbaulänge mm	Aufbaubreite mm
750	2300	1400
1300	2300	1400
1300	2650	1650
1500	2300	1400
1500	2650	1650
1500	3100	1650
1500	3100	1850
1500	4100	1850

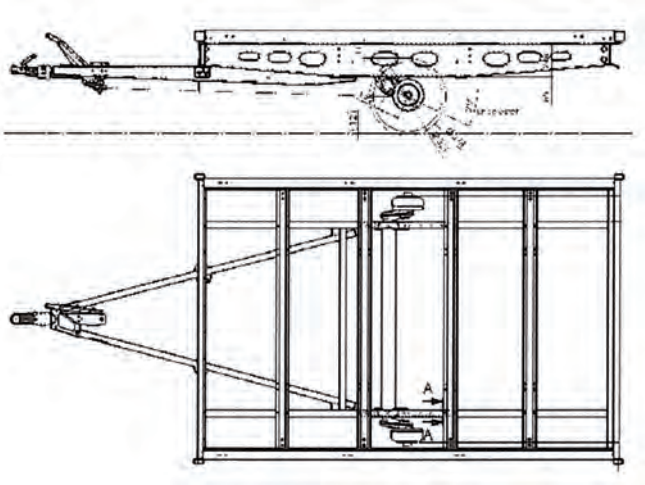

Tandem-Achser

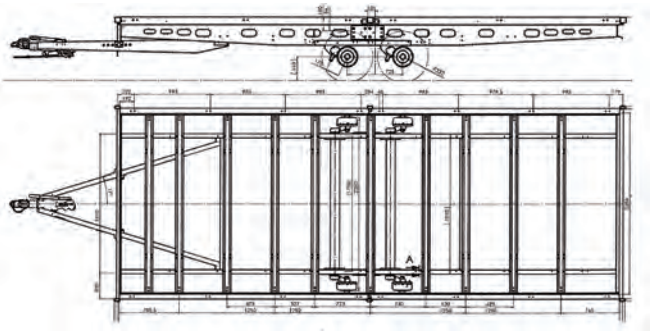

Gesamtgewicht kg	Aufbaulänge mm	Aufbaubreite mm
2000	3100	1650
2000	3100	1850
2000	4100	1850
2000	4100	2100
2500	3100	1850
2500	4100	1850
2500	4100	2100
2500	5100	2100
2500	5100	2300
2500	6100	2100
2500	6100	2300

Gesamtgewicht kg	Aufbaulänge mm	Aufbaubreite mm
3000	4100	1850
3000	4100	2100
3000	5100	2100
3000	5100	2300
3000	6100	2100
3000	6100	2300
3000	6600	2300
3000	7200	2300
3500	4100	2100
3500	5100	2100
3500	5100	2300
3500	6100	2100
3500	6100	2300
3500	6600	2300
3500	7200	2300

Achsen und Auflaufeinrichtungen gebremst

Fahrgestelle für Drehschemelanhänger bis 3500 kg
2-Achser **(immer nur nach Absprache mit Ihrem TÜV)**

Ihr Plus

- Mit Einführung des EG-Führerscheines ist die Begrenzung des Achsabstandes und die Anzahl der Achsen für PKW und Leicht-LKW-Anhänger aufgehoben. Dadurch ergibt sich die Möglichkeit, Drehschemelanhänger auch auflaufgebremst für PKW- und Leicht-LKW-Anhänger einzusetzen.
- Einfachere Lastverteilung durch variablen Radstand
- Größere Aufbaulängen sind realisierbar
- Die Fahrstabilität ist nicht mehr stützlastabhängig.
- Stützrad und Stützfüße entfallen

Zubehör

(bitte separat bestellen)

- Stoßdämpferhalter
- Stoßdämpfer
  Bitte nur AL-KO Original Achsstoßdämpfer verwenden!

Oberflächenbehandlung

Gehäuse, Auflaufeinrichtung, Achskörper und Zuggabel feuerverzinkt

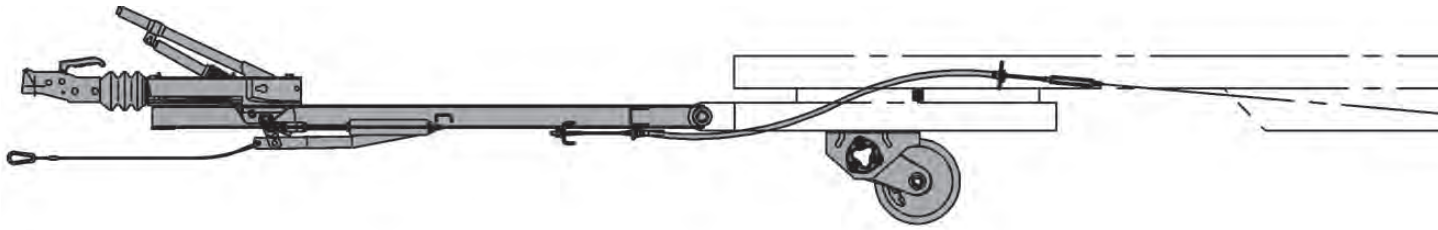

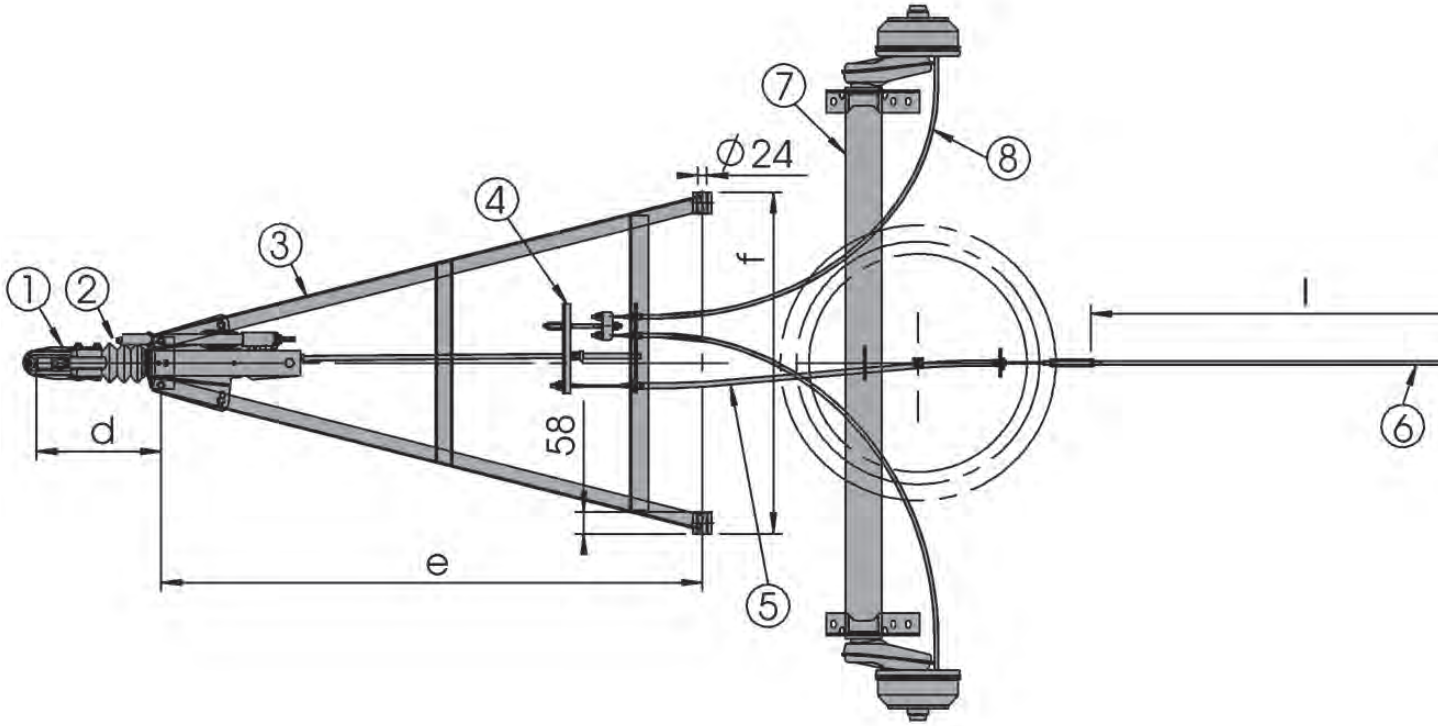

✆ Osnabrück +49 (0) 541 91203-0 • ✆ Münster +49 (0) 251 74997-0 • ✆ Schwarzheide +49 (0) 35752 941-6

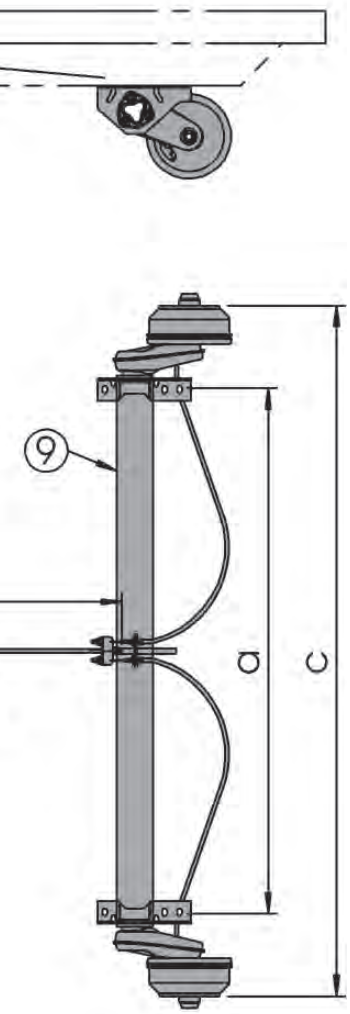

Bestellübersicht

Pos.	Best.-Nr.	Bezeichnung
1	**12 582 18**	Auflaufeinrichtung bis 2600 kg Gesamtgewicht 250 S/1 mit Kugelkupplung Länge d = 328 mm
1	**242 800**	Auflaufeinrichtung bis 3500 kg Gesamtgewicht 351 ZA mit Kugelkupplung Länge d = 338 mm
1	**220 959**	Auflaufeinrichtung bis 3500 kg Gesamtgewicht 351 ZA mit DIN-Zugöse Länge d = 342 mm
2	**374 847**	Montageteile Auflaufeinrichtung
3	**251 139**	Zugverbindung 3,5 ZA L (e) = 1450 mm, B (f) = 915 mm
3	**251 403**	Zugverbindung 3,5 ZA L (e) = 1458 mm, B (f) = 660 mm
	25 606 95	Federbolzen mit Federschuh für Zugverbindung
4	**1211571**	Montageteile Bremsübertragung bis 2600 kg GG
4	**1211572**	Montageteile Bremsübertragung bis 3500 kg GG
5	**1221594**	Bremsseilzug Hülle = 1000 mm, Seil = 1380 mm
5	**1221595**	Bremsseilzug Hülle = 1200 mm, Sell = 1580 mm
5	**1221596**	Bremsseilzug Hülle = 2000 mm, Seil = 2380 mm
6	**1366525**	Bremsgestänge 2000 mm lang (alte Nr. 1310784)
6	**1366526**	Bremsgestänge 2500 mm lang (alte Nr. 1310785)
6	**1366527**	Bremsgestänge 3000 mm lang (alte Nr. 1310786)
6	**1366528**	Bremsgestänge 3500 mm lang (alte Nr. 1310787)
7		Vorderachse 1500 kg (bis 3000 kg Gesamtgewicht) Auflage wählbar, s. Seite 366
7		Vorderachse 1800 kg (bis 3500 kg Gesamtgewicht) Auflage wählbar, s. Seite 366
8		Bowdenzug für Vorderachse, Länge angeben
9		Hinterachse 1350 kg (bis 2600 kg Gesamtgewicht) Auflage wählbar, s. Seite 366 Hinterachse 1500 kg (bis 3000 kg Gesamtgewicht) Auflage wählbar, s. Seite 366 Hinterachse 1800 kg (bis 3500 kg Gesamtgewicht) Auflage wählbar, s. Seite 366
10		Kugellenkkranz Ø wählbar, s. Seite 382

Achsen und Auflaufeinrichtungen gebremst

Fahrgestelle für Drehschemelanhänger bis 3500 kg
3-Achser **(immer nur nach Absprache mit Ihrem TÜV)**

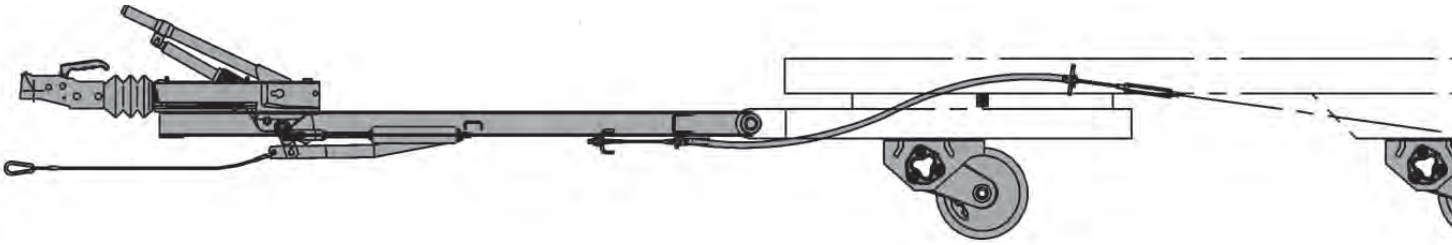

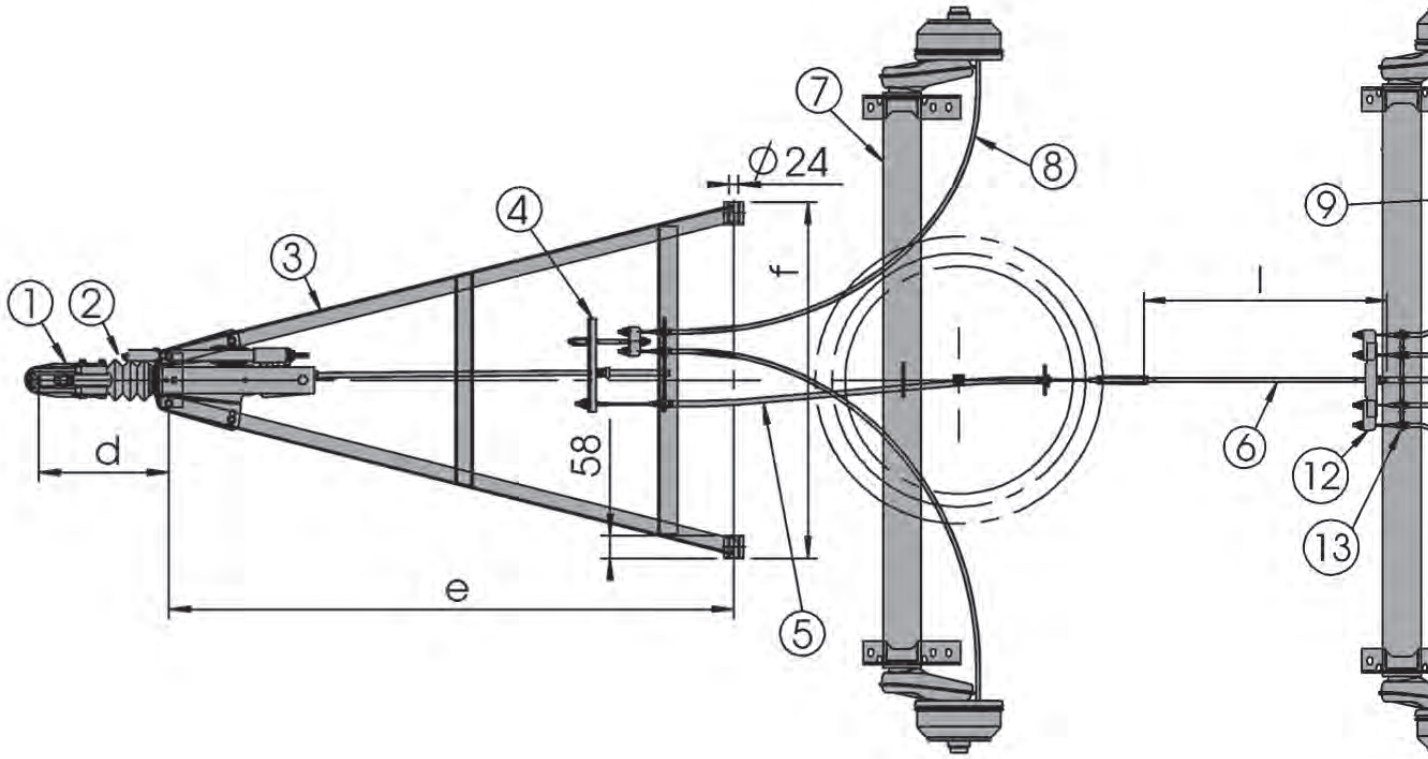

Zubehör

(bitte separat bestellen)

- Stoßdämpferhalter
- Stoßdämpfer
  Bitte nur AL-KO Original Achsstoßdämpfer verwenden!

Oberflächenbehandlung

Gehäuse, Auflaufeinrichtung, Achskörper und Zuggabel feuerverzinkt

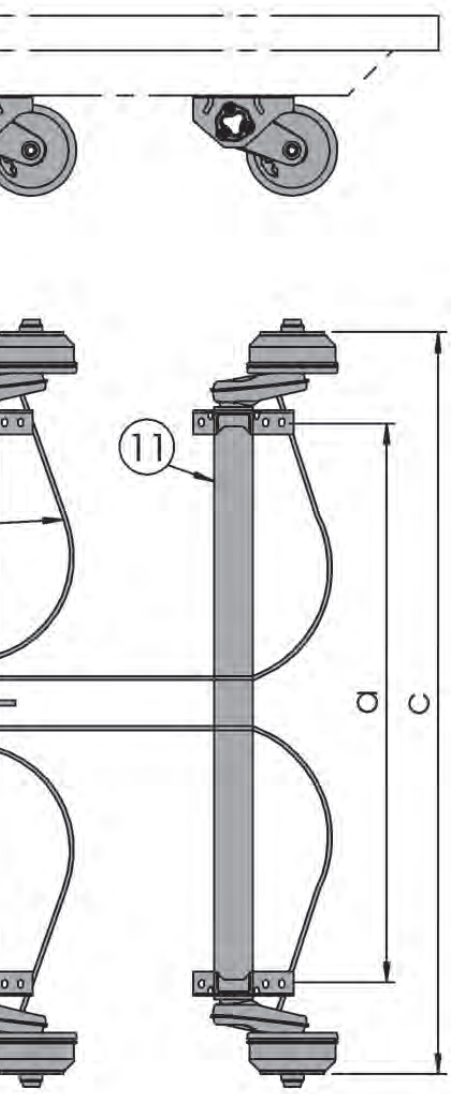

Bestellübersicht

Pos.	Best.-Nr.	Bezeichnung
1	**242 800**	Auflaufeinrichtung bis 3500 kg Gesamtgewicht 351 ZA mit Kugelkupplung Länge d = 338 mm
1	**220 959**	Auflaufeinrichtung bis 3500 kg Gesamtgewicht 351 ZA mit DIN-Zugöse Länge d = 342 mm
2	**374 847**	Montageteile Auflaufeinrichtung
3	**251 139**	Zugverbindung 3,5 ZA L (e) = 1450 mm, B (f) = 915 mm
3	**251 403**	Zugverbindung 3,5 ZA L (e) = 1458 mm, B (f) = 660 mm
	25 606 95	Federbolzen mit Federschuh für Zugverbindung
4	**1211572**	Montageteile Bremsübertragung
5	**1221594**	Bremsseilzug Hülle = 1000 mm, Seil = 1380 mm
5	**1221595**	Bremsseilzug Hülle = 1200 mm, Sell = 1580 mm
5	**1221596**	Bremsseilzug Hülle = 2000 mm, Seil = 2380 mm
6	**1366525**	Bremsgestänge 2000 mm lang (alte Nr. 1310784)
6	**1366526**	Bremsgestänge 2500 mm lang (alte Nr. 1310785)
6	**1366527**	Bremsgestänge 3000 mm lang (alte Nr. 1310786)
6	**1366528**	Bremsgestänge 3500 mm lang (alte Nr. 1310787)
7		Vorderachse 1500 kg Auflage wählbar, s. Seite 366
7		Vorderachse 1800 kg Auflage wählbar, s. Seite 366
8		Bowdenzug für Vorderachse, Länge angeben
9 + 11		1. + 2. Hinterachse 1350 kg Auflage wählbar, s. Seite 366
		1. + 2. Hinterachse 1500 kg Auflage wählbar, s. Seite 366
		1. + 2. Hinterachse 1800 kg Auflage wählbar, s. Seite 366
10		Kugellenkkranz Ø wählbar, s. Seite 382

Achsen und Auflaufeinrichtungen gebremst

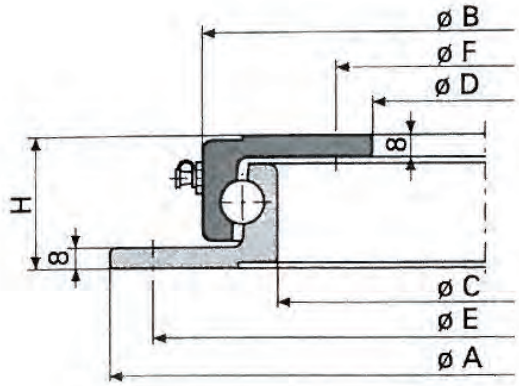

Kugellenkkranz
KLK N
Einsatzbereich über 30 km/h

Best.-Nr.	Zulässige Axiallast (kN)	A mm	B mm	C mm	D mm	E mm	F mm	H mm
KLK 500N	18	500	437	384	315	475	340	52
KLK 650N	25	650	587	534	465	625	490	52
KLK 750N	30	750	687	634	565	725	590	52
KLK 850N	35	850	787	734	665	825	690	52

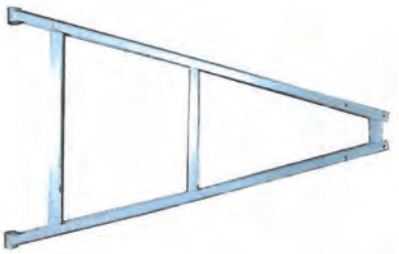

Zuggabel bis 3,5 to

Best.-Nr.	Abmessung L x B mm
251 139	1450 x 915
251 403	1458 x 660

Zubehör-Set für Zuggabeln bis 3,5 to

Best.-Nr.	Inhalt	L x B x H x Ø
25 606 95	2 x Federschuh 2 x Federbolzen E1	130 x 60 x 90 77,5 x 24

✆ Osnabrück +49 (0) 541 91203-0 • ✆ Münster +49 (0) 251 74997-0 • ✆ Schwarzheide +49 (0) 35752 941-6

Achsen und Auflaufeinrichtungen gebremst

BPW Auflaufeinrichtung – V – ZAF-3

Best.-Nr.	Gesamtgewicht kg	Typ	Lochbild FV mm	Lochbild FH mm	Stützrad-konsole	Kugel-kupplung
4014291	750 – 1500	ZAF 1,6-3	110	167 – 217	seitlich	05345
4014293	750 – 1500	ZAF 1,6-3	120	167 – 217	seitlich	05345
4014294	750 – 1500	ZAF 1,6-3	120	167 – 217	hinten	05345
4014380	1250 – 2000	ZAF 2,0-3	120	167 – 217	seitlich	05545
4014381	1250 – 2000	ZAF 2,0-3	120	167 – 217	hinten	05545
4014429	1800 – 2800	ZAF 3,0-3	120	167 – 217	seitlich	05650
4014430	1800 – 2800	ZAF 3,0-3	110 – 130	189 – 245	seitlich	05650
4014431	1800 – 2800	ZAF 3,0-3	110 – 130	189 – 245	hinten	05650
4014465	2500 – 3500	ZAF 3,5-3	130 – 150	166 – 233 / 175 – 258	seitlich	057652

Abdeckung für ZAF-2 / ZAF-3

mit integriertem Steckerhalter 7- u. 13-polig

Best.-Nr.	Ausführung
4008401	ZAF-2 / ZAF-3

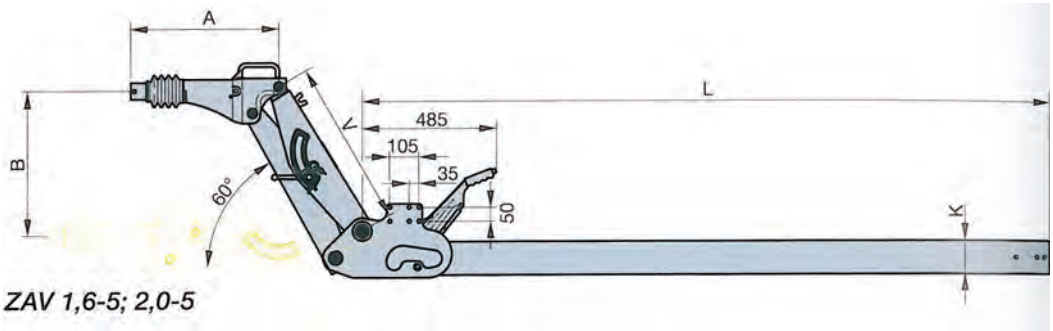

BPW Zugdeichseln mit zugverbindender Einrichtung ZAV, höhenverstellbar

– auf Anfrage –

Best.-Nr.	zul. Gesamtgewicht kg	Typ	Auflauf-einrichtung	Maße mm				zul. Stützlast kg
				A	L	V	K	
47 29 470 067	1200 – 1600	ZAV 1,6-5	AE 2,7-1 D	535	2500	800	⌀ 120 x 120	150 kg
47 29 470 062	1200 – 1600	ZAV 1,6-5	AE 2,7-1 D	535	2500	600	⌀ 120 x 120	150 kg
47 36 470 113	1500 – 2000	ZAV 2,0-5	AE 2,7-1 C	535	2500	800	⌀ 120 x 120	150 kg
4014074	1500 – 2000	ZAV 2,0-5	AE 2,7-1 C	535	2500	600	⌀ 120 x 120	150 kg
4014121	1860 – 2700	ZAV 2,7-4	AE 2,7-1 A	535	2500	800	⌀ 150 x 132	150 kg

Achsen und Auflaufeinrichtungen gebremst

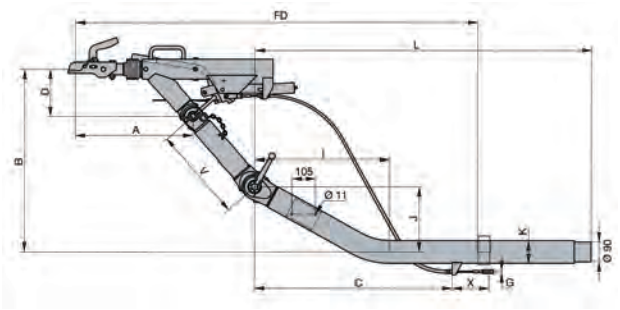

BPW Zugdeichsel mit zugverbindender Einrichtung ZKV, höhenverstellbar

Best.-Nr. mit Kupplung	Best.-Nr. mit DIN-Öse	zul. Gesamt-gewicht kg	Typ	Auflauf-einrichtung	Maße mm			
					L	V	B	K
4014050	**4014054**	650 – 1300	ZKV 13 B	AK 1308	2100	415	210 – 521	Ø 88,9 x 8,8
4014094	**4014099**	1300 – 2000	ZKV 20 A	AK 2008	2800	415	210 – 521	Ø 101,6 x 8,8
4014024	**4014126**	1910 – 2700	ZKV 25 B	AK 3510 B	2500	500	225 – 600	⧄ 120 x 6,3
4014158	**4014164**	2500 – 3500	ZKV 35 B	AK 3510 A	1900	550	230 – 643	⧄ 120 x 10

05350

05550

05765

05750

32 322 59

Kugelkupplung einzeln

Best.-Nr.	passend für:	zul. Gesamtgewicht kg
32 322 59	ZAV 1,6-5; 2,0-5; 2,7-4	1200 – 2700
05750	ZAV 3,5-1	2500 – 3500
05350	ZKV 13 A	650 – 1300
05550	ZKV 20 B	1300 – 2000
05765	ZKV 25-ZKV 35B	1910 – 3500

DIN-Zugöse einzeln

32 318 90	ZKV 13A-ZKV 20B	650 – 1300
32 322 60	ZKV 25 B-ZKV 25 D	1300 – 2000
32 322 62	ZKV 35B	1910 – 3500

✆ Osnabrück +49 (0) 541 91203-0 • ✆ Münster +49 (0) 251 74997-0 • ✆ Schwarzheide +49 (0) 35752 941-6

Achsen und Auflaufeinrichtungen gebremst

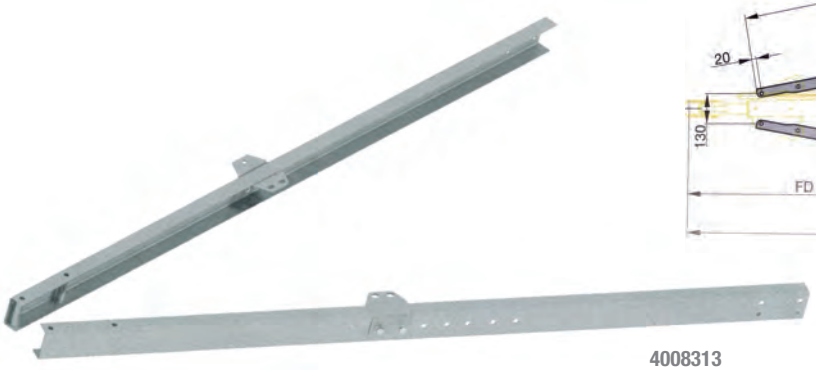

4008313

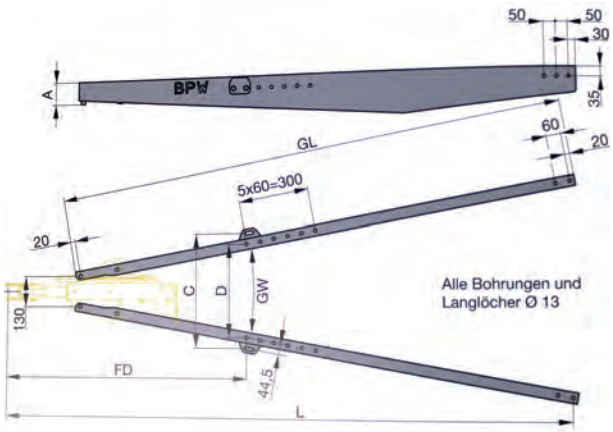

BPW Zugholmpaar – 3500 kg

Best.-Nr.	Typ	Gesamtgewicht kg	Stützlast kg	Maße mm					
				A	C	D	FD	GL	L
4008313	ZEA 2,0-1	2000	150	80	772	653	1301	2500	2702
4008311	ZEA 2,8-1	2800	150	98	772	653	1301	2500	2702
4008312	ZEA 3,5-1	3500	150	104	605	516	1039	1800	2050

Montageteilegruppe
Verschraubungssätze für Zuggabeln ZEA

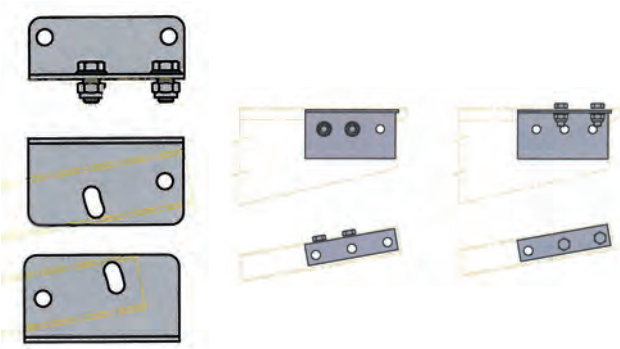

Deichselholm-Laschen für Zuggabeln ZEA
zur Montage von zugverbindenden Einrichtungen

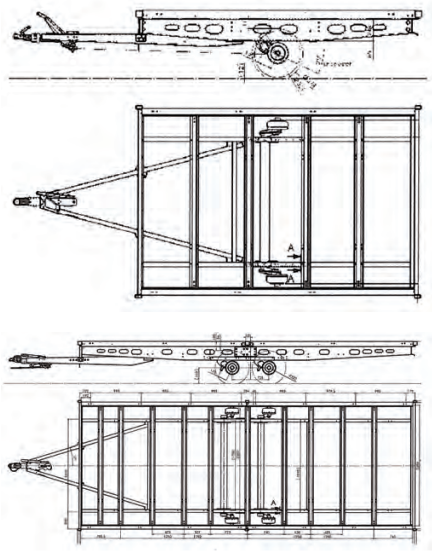

Vertikalverschraubung
32 325 26

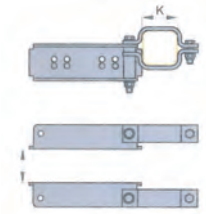

Horizontalverschraubung
32 325 27

Holmanschluss
für Verbindung zwischen Zugholm und Achse

Best.-Nr.	
32 325 23	für Achskörper ⧄ 80 mm
32 325 24	für Achskörper ⧄ 95 mm
32 325 25	für Achskörper ⧄ 110 mm

Achsen und Auflaufeinrichtungen gebremst

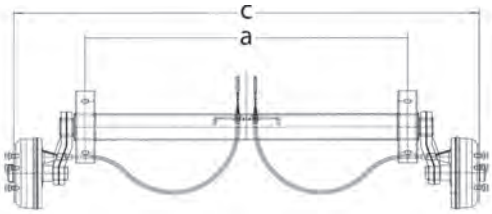

ALKO Gummifederachse CB 1355, Vierkantachsrohr

zulässige Achslast		Best.-Nr.	Radbremse	Radanschluss	Achsmaße in mm	
Einachs	Tandem				Auflage (a)	Anlage (c)
1350 kg	2700 kg	**4013317**	S 2005-7 RASK	112 x 5	1000	1450
1350 kg	2700 kg	**4013318**	S 2005-7 RASK	112 x 5	1050	1500
1350 kg	2700 kg	**4013319**	S 2005-7 RASK	112 x 5	1100	1550
1350 kg	2700 kg	**4013320**	S 2005-7 RASK	112 x 5	1150	1600
1350 kg	2700 kg	**4013321**	S 2005-7 RASK	112 x 5	1200	1650
1350 kg	2700 kg	**4013322**	S 2005-7 RASK	112 x 5	1250	1700
1350 kg	2700 kg	**4013323**	S 2005-7 RASK	112 x 5	1300	1750
1350 kg	2700 kg	**4013324**	S 2005-7 RASK	112 x 5	1350	1800
1350 kg	2700 kg	**4013325**	S 2005-7 RASK	112 x 5	1400	1850
1350 kg	2700 kg	**4013326**	S 2005-7 RASK	112 x 5	1450	1900
1350 kg	2700 kg	**4013327**	S 2005-7 RASK	112 x 5	1500	1950
1350 kg	2700 kg	**4013328**	S 2005-7 RASK	112 x 5	1550	2000
1350 kg	2700 kg	**4013329**	S 2005-7 RASK	112 x 5	1600	2050
1350 kg	2700 kg	**4013330**	S 2005-7 RASK	112 x 5	1650	2100
1350 kg	2700 kg	**4013331**	S 2005-7 RASK	112 x 5	1700	2150
1350 kg	2700 kg	**4013332**	S 2005-7 RASK	112 x 5	1750	2200
1350 kg	2700 kg	**4013333**	S 2005-7 RASK	112 x 5	1800	2250
1350 kg	2700 kg	**4013334**	S 2005-7 RASK	112 x 5	1850	2300
1350 kg	2700 kg	**4013335**	S 2005-7 RASK	112 x 5	1900	2350

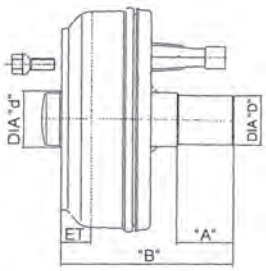

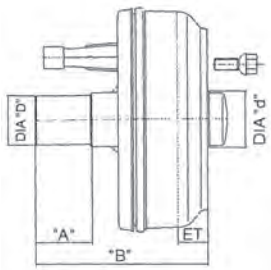

KNOTT Bremsstummel bis 1500 kg

zum Anschweißen
Bremse 200 x 50 mit Rückfahrautomatik

zul. Achslast Einachs	Best.-Nr.	Ausrichtung	Radbremse	Rad-anschluss	Maße mm		
					D	A	B
1500 kg	**32 333 70**	links	20-2425 / 1	112 x 5	49	90	180
1500 kg	**32 333 71**	rechts	20-2425 / 1	112 x 5	49	90	180

Achsen und Auflaufeinrichtungen gebremst

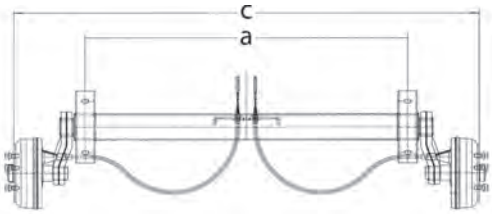

Gummifederachse, Vierkantachsrohr

zulässige Achslast		Best.-Nr.	Radbremse	Radanschluss	Achsmaße in mm	
Einachs	Tandem				Auflage (a)	Anlage (c)
1350 kg	2700 kg	**32 332 90**	20-2425 / 1	112 x 5	1000	1450
1350 kg	2700 kg	**32 332 91**	20-2425 / 1	112 x 5	1100	1550
1350 kg	2700 kg	**32 332 92**	20-2425 / 1	112 x 5	1200	1650
1350 kg	2700 kg	**32 332 93**	20-2425 / 1	112 x 5	1300	1750
1350 kg	2700 kg	**32 333 93**	20-2425 / 1	112 x 5	1350	1800
1350 kg	2700 kg	**32 332 94**	20-2425 / 1	112 x 5	1400	1850
1350 kg	2700 kg	**32 333 94**	20-2425 / 1	112 x 5	1450	1900
1350 kg	2700 kg	**32 332 95**	20-2425 / 1	112 x 5	1500	1950
1350 kg	2700 kg	**32 332 96**	20-2425 / 1	112 x 5	1600	2050
1350 kg	2700 kg	**32 332 97**	20-2425 / 1	112 x 5	1700	2150
1350 kg	2700 kg	**32 332 98**	20-2425 / 1	112 x 5	1800	2250
1350 kg	2700 kg	**32 332 99**	20-2425 / 1	112 x 5	1900	2350
1500 kg	3000 kg	**32 332 70**	20-2425 / 1	112 x 5	1300	1770
1500 kg	3000 kg	**32 332 71**	20-2425 / 1	112 x 5	1400	1870
1500 kg	3000 kg	**32 332 72**	20-2425 / 1	112 x 5	1600	2070
1800 kg	3500 kg	**32 332 60**	25-2025	112 x 5	1300	1770
1800 kg	3500 kg	**32 332 61**	25-2025	112 x 5	1400	1870
1800 kg	3500 kg	**32 332 63**	25-2025	112 x 5	1500	1970
1800 kg	3500 kg	**32 332 62**	25-2025	112 x 5	1600	2070
1800 kg	3500 kg	**32 332 64**	25-2025	112 x 5	1700	2170

Andere Abmessungen auf Wunsch lieferbar!

Gummifederachse Vierkantachsrohr

Spezialachse 1350 kg für 10- und 12-Zoll-Bereifung, ET: –5 bis +35
mit stärkerem Lager und verstärktem Achskörper

zulässige Achslast		Best.-Nr.	Radbremse	Radanschluss	Achsmaße in mm	
Einachs	Tandem				Auflage (a)	Anlage (c)
1350 kg	2700 kg	**32 334 90**	20-2425 / 1	112 x 5	1000	1450
1350 kg	2700 kg	**32 334 91**	20-2425 / 1	112 x 5	1100	1550
1350 kg	2700 kg	**32 334 92**	20-2425 / 1	112 x 5	1200	1650
1350 kg	2700 kg	**32 334 93**	20-2425 / 1	112 x 5	1300	1750
1350 kg	2700 kg	**32 334 94**	20-2425 / 1	112 x 5	1400	1850
1350 kg	2700 kg	**32 334 95**	20-2425 / 1	112 x 5	1500	1950
1350 kg	2700 kg	**32 334 96**	20-2425 / 1	112 x 5	1600	2050
1350 kg	2700 kg	**32 334 97**	20-2425 / 1	112 x 5	1700	2150
1350 kg	2700 kg	**32 334 98**	20-2425 / 1	112 x 5	1800	2250

Achsen und Auflaufeinrichtungen gebremst

KNOTT Auflaufeinrichtung – V –

Best.-Nr.	Gesamt-gewicht kg	Typ	Kugel-kupplung original	Kugel-kupplung alternativ	Einbau	Lochmaß E	Lochmaß D	Stützrad Konsole
202 598 001	730 – 1400	KF 13 / E	8802429	05345	oben / unten	110 / 120	200	ohne
202 475 002	730 – 1400	KF 13 / E	8802429	05345	oben / unten	110 / 120	200	mit
205 521 001	750 – 1400	KF 14 A / GF	8802 429	05345	oben	100 / 120	200	ohne
205 800 001	750 – 1400	KF 14 A / GF	8802 429	05345	oben / unten	100 / 120	200	mit
202 248 201	1300 – 2000	KF 20 A / GF	8802 399	05545	oben / unten	110 / 120	200	ohne
202 410 003	1300 – 2000	KF 20 A / GF	8802 399	05545	oben / unten	110 / 120	200	mit
204 301 001	1400 – 2700	KF 27 B / GF	8802 709	056502	oben / unten	110 / 120	200	ohne
204 300 001	1400 – 2700	KF 27 B / GF	8802 709	056502	oben / unten	110 / 120	200	mit
203 855 001	2500 – 3000	KF 30 E / GF	8802 539	057502	oben / unten	110 / 120	200	ohne
204 303 001	2500 – 3000	KF 30 E / GF	8802 539	057502	oben / unten	110 / 120	200	mit
204 539 001	2500 – 3000	KF 30 E / GF	8802 539	057502	oben / unten	130,5 / 153	200	ohne
203 090 001	2000 – 3500	KFG 35 D / GF	8802 559	05761	oben / unten	120	200 / 225	ohne
202 503 003	2000 – 3500	KFG 35 D / GF	8802 559	05761	oben / unten	120	200 / 225	mit

KNOTT Auflaufeinrichtung – V – Caravan ohne Kugelkupplung, mit Stützradhalter seitlich

Best.-Nr.	Gesamtgewicht kg	Typ	Einbau	Lochmaß E	Lochmaß D
202 737 001	730 – 1400	KF 13 / E	oben / unten	110 / 120	200
202 287 003	1300 – 2000	KF 20 A / GF	oben / unten	110 / 120	200

Stützradkonsole, schraubbar

Best.-Nr.	Passend für
32 331 83	Auflaufeinrichtung KF 7,5 – KF 20
32 331 84	Auflaufeinrichtung KF 27
32 331 82	Auflaufeinrichtung KF 35

Achsen und Auflaufeinrichtungen gebremst

KRVD7,5 - KRVD14

KRVD20 - KRVD35

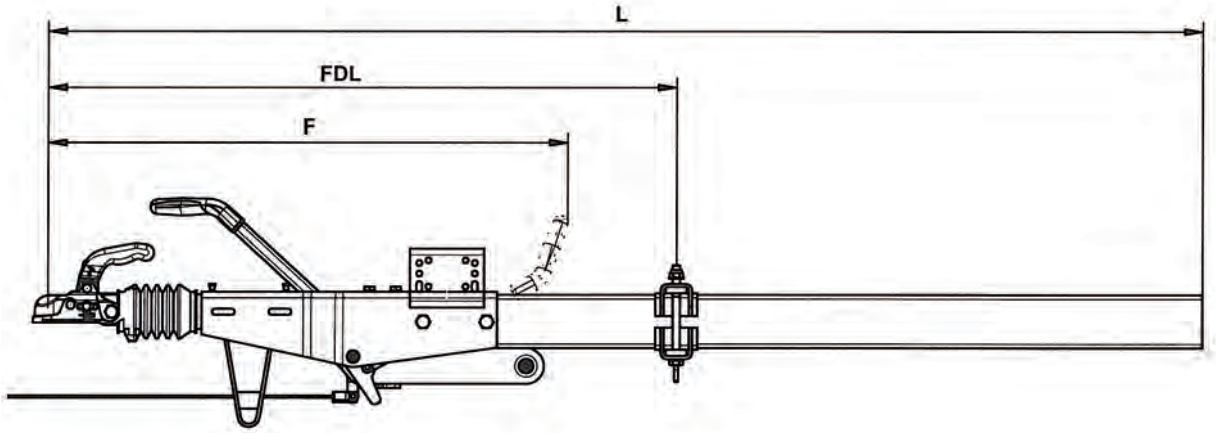

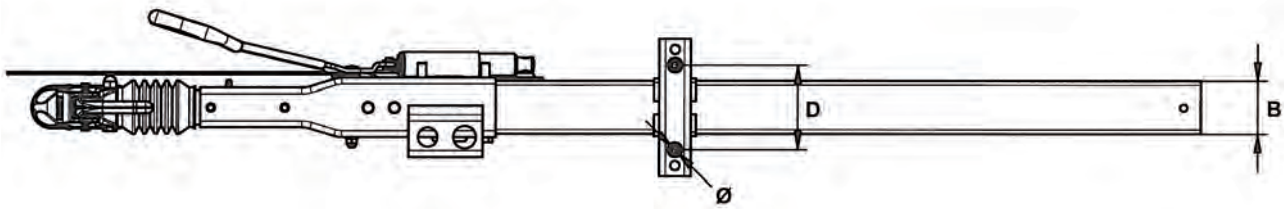

KNOTT Auflaufeinrichtung gerade
bis 3500 kg

Best.-Nr.	Typ	zul. Gesamt-gewicht kg	Stützlast kg	B ⌀ mm	L mm	FDL bei GA max. mm
205 963 001	KRVD7,5	375 – 750	75	60 x 60 x 4	2664	1408
207 312 001	KRVD14	750 – 1400	100	70 x 70 x 4	2664	1169
205 966 001	KRVD20	1100 – 2000	100	100 x 100 x 4	2678	1618
205 967 001	KRVD26	1600 – 2600	150	100 x 100 x 4	2693	1245
205 968 001	KRVD30	1600 – 3000	150	100 x 100 x 5	2693	1419
205 969 001	KRVD35	2700 – 3500	150	120 x 120 x 5	2743	1755

Achsen und Auflaufeinrichtungen gebremst

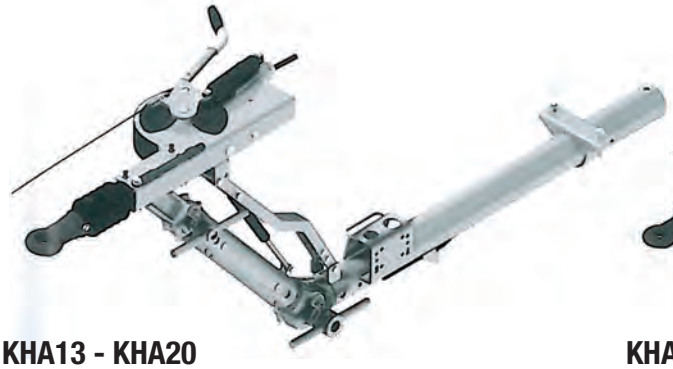

KHA13 - KHA20

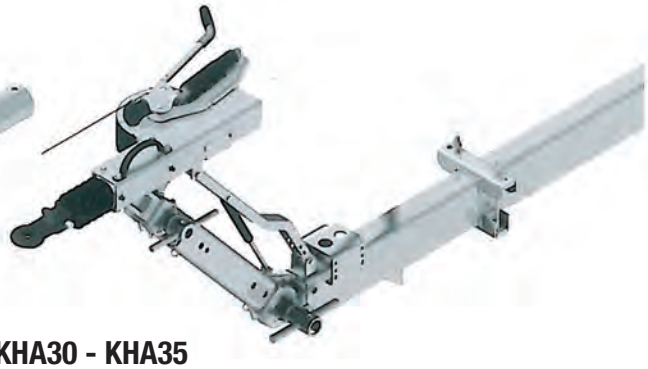

KHA30 - KHA35

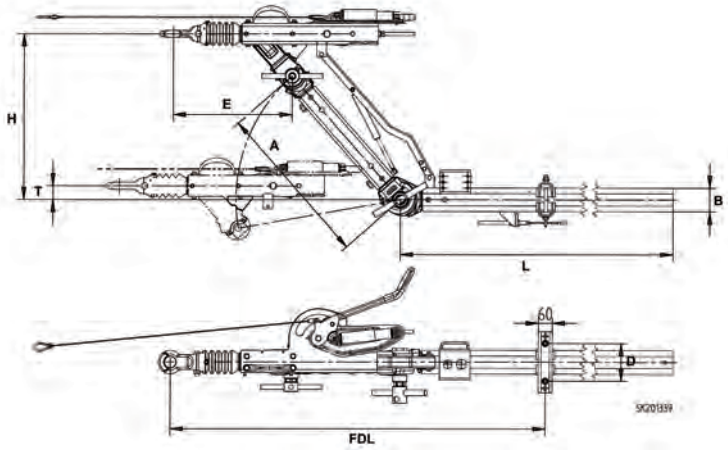

KNOTT Auflaufeinrichtung höhenverstellbar bis 3500 kg

Best.-Nr.	Typ	zul. Gesamt-gewicht kg	Stützlast kg	B mm	A mm	L mm	Kupplung
202 536 002	KHA13	730 – 1300	100	Ø 88,9 x 8	600	2500	Kugelkupplung
202 536 003	KHA13	730 – 1300	100	Ø 88,9 x 8	600	2500	DIN -Zugöse
202 355 004	KHA20	1100 – 2000	100	Ø 101,6 x 10	500	2500	Kugelkupplung
202 357 004	KHA20	1100 – 2000	100	Ø 101,6 x 10	500	2500	DIN-Zugöse
202 605 002	KHA30-A	1500 – 2600	150	⧄ 100 x 100 x 8	700	2500	DIN-Zugöse
202 588 002	KHA30-B	2500 – 3000	150	⧄ 100 x 100 x 8	600	2500	DIN-Zugöse
202 594 002	KHA35	2700 – 3500	150	⧄ 100 x 100 x 8	500	2500	DIN-Zugöse

Kugelkupplung

zul. Gesamt-gewicht kg	Kugelkupplung original	Kugelkupplung alternativ
– 1300	8802 429	05345
– 2000	8802 399	05545
– 3000	8802 539	056502
– 3500	8802 559	05761

DIN-Zugöse

zul. Gesamt-gewicht kg	DIN-Zugöse original
– 2000	32 331 32
– 3000	32 331 54
– 3500	32 331 77

32 332 85

32 333 20

Achsen und Auflaufeinrichtungen gebremst

Klemmschalensatz

zur Verbindung der Achse mit dem Zugrohr

Best.-Nr.	Achskörper mm	D1 mm	D2 mm
32 332 85	⧄ 60	Ø 60	Ø 70
32 332 84	⧄ 80	⧄ 70	Ø 70
32 333 20	⧄ 80	⧄ 90	⧄ 100
32 333 21	⧄ 80	Ø 90	Ø 82,5

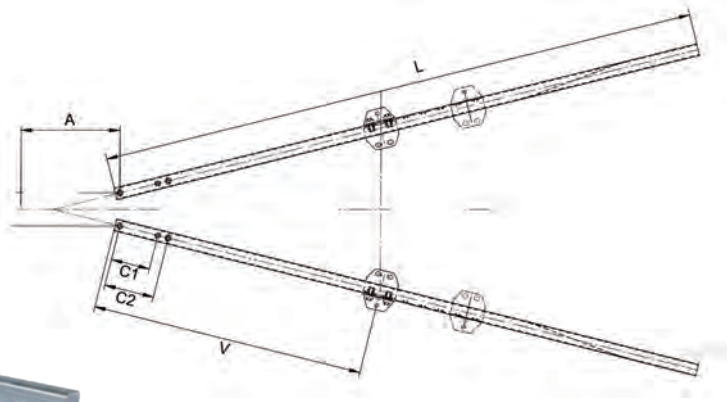

Zugholmpaar passend für KNOTT + Nieper

Best.-Nr.	Gesamtgewicht kg	Stützlast kg	Maße mm		
			A	L	V
32 332 80	1500 (1800**)	100	max. 330	2500	910 / 1210
32 332 81	2700 (3500**)	150	max. 330	2500	1100 / 1400

** in Abhängigkeit der freitragenden Länge

Holmanschluss

für Verbindung zwischen Zugholm und Achse

Best.-Nr.	
32 332 88	für Achskörper ⧄ 80 mm
32 332 89	für Achskörper Ø 80 mm

Achsen und Auflaufeinrichtungen gebremst

Bausatz für PKW-Anhänger bis 1350 kg mit KNOTT Komponenten

bestehend aus:
1 Achse, 1350 kg, **Radanschluss** 112 x 5 **1 Auflaufeinrichtung** Typ KF 13 # 202 598 001
1 Paar Zugholme Typ ZHL 15-A # 32 332 80
1 Ausgleichswaage kpl. # 32 332 82
1 Bremsgestänge 3000 mm # 32 330 99 + 25 556 51 Mutternsatz
2 Kpl. Räder 195/65 R 15 # 15 300 47
2 Kotflügel # HK 24 13 12
1 Multipoint II Leuchte links # 24 7000 007
1 Multipoint II Leuchte rechts # 24 7210 007
1 Hauptkabel 13-polig, 5 m # 58 2008 027
2 Unterlegkeile mit Halter # 37 007 00
1 Stützrad mit Flansch # 5001403
2 Abstellstützen, 700 mm lang # 50 551 02
2 Klemmschellen # 50 050 00
2 Schmutzfänger # 62 245 00

Achsen und Auflaufeinrichtungen gebremst

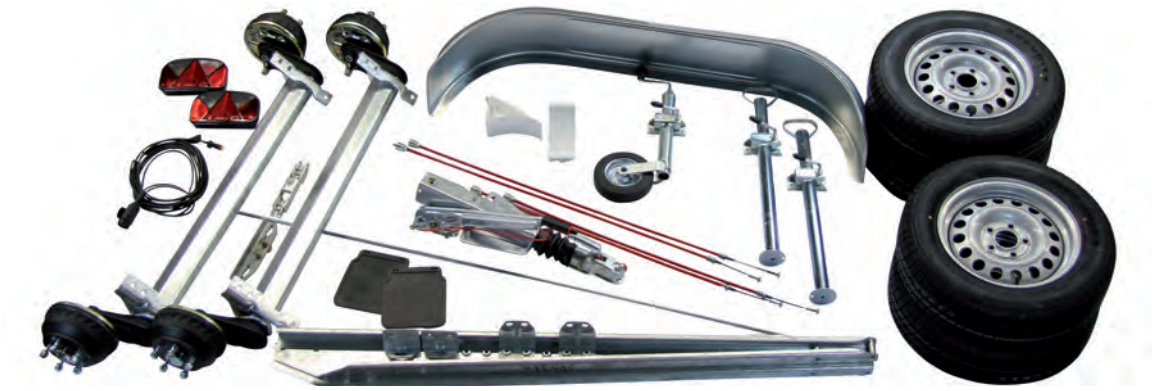

Bausatz für PKW-Anhänger bis 2700 kg mit KNOTT Komponenten

bestehend aus:
2 Achsen, 1350 kg, **Radanschluss** 112 x 5 **1 Auflaufeinrichtung** Typ KF 27 # 204 301 001
1 Paar Zugholme Typ ZHL 27-A # 32 332 81
1 Ausgleichswaage kpl. # 32 332 83
1 Bremsgestänge 3000 mm # 32 330 99 + 25 556 51 Mutternsatz
4 Kpl. Räder 195/65 R 15 # 15 300 47
2 Kotflügel # DK 24 20 12
1 Multipoint II Leuchte links # 24 7000 007
1 Multipoint II Leuchte rechts # 24 7210 007
1 Hauptkabel 13-polig, 7 m # 58 2008 037
2 Unterlegkeile mit Halter # 37 007 00
1 Stützrad mit Flansch # 5001403
2 Abstellstützen, 700 mm lang # 50 551 02
2 Klemmschellen # 50 050 00
2 Schmutzfänger # 62 245 00

Ersatzteile für Auflaufeinrichtungen

SCHLEGEL Auflaufeinrichtung – V –

mit Kugelkupplung

Best.-Nr.	Typ	Gesamtgewicht kg	Flanschmaß v / h / seitlich
100 009	SFV 14	1400	120-130 / 180-220 / 166
100 010	SFV 20	2000	120-130 / 180-220 / 166
100 011	SFV 25	2500	120-130 / 180-220 / 166
101 677	SFV 25 B	2700	120-130 / 180-220 / 166
100 012	SFV 30	3000	120-130 / 180-220 / 166
101 972	SFV 35 B	3500	155 / 210-270 / 165-200

Ersatzteile für Auflaufeinrichtungen

WAP Auflaufeinrichtung – V –

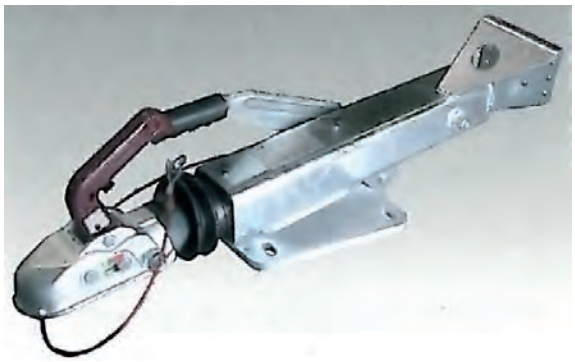

mit Kugelkupplung

Best.-Nr.	Typ	Gesamtgewicht kg	Flanschmaß v / h / seitlich
25 606 41	WAP 15 / 15.1	850 – 1500	100 / 190 / 160
25 606 30	WAP 15 / 15.1	850 – 1500	130 / 210 / 160
25 606 43	WAP 24 / 35.2	1300 – 2000	100 / 190 / 160
25 606 31	WAP 24 / 35.1	1300 – 2000	130 / 210 / 160
32 363 20	WAP 24 / 35.2	1300 – 2400	130 / 210 / 160
25 606 44	WAP 24 / 35.2	1300 – 2400	130 / 240 / 160
25 606 48	WAP 35 / 35.2	1750 – 3100	100 / 190 / 160
25 606 32	WAP 35 / 35.2	1750 – 3100	130 / 210 / 160
25 606 81	WAP 35 / 35.2	1750 – 3100	130 / 240 / 160
32 363 21	WAP 35 / 35.4	1750 – 3500	130 / 210 / 160