Ersatzteile für Radbremsen

Widerlager Tandem schraubbar

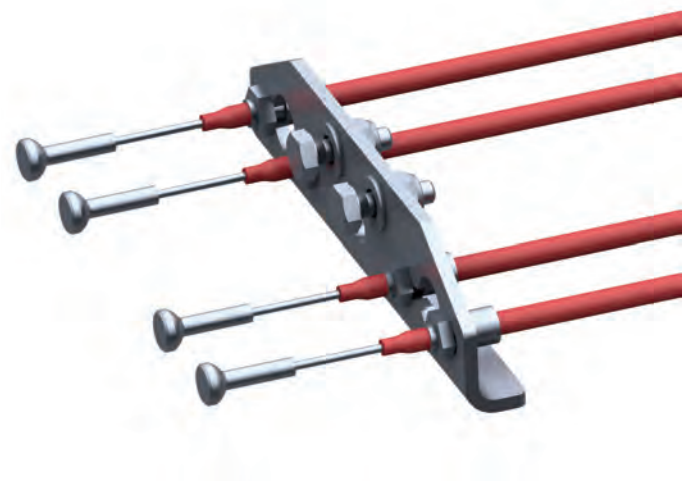

Widerlager Tandem schraubbar

Best.-Nr. 249 236

feuerverzinkt, bis 3500 kg
Achtung: Widerlager in Fahrtrichtung hinter der Achse montieren (altes Widerlager vor der Achse)

Scheibe
A13 DIN 125
verzinkt
Best.-Nr. 700 140

Skt.-Mutter
M12 DIN 6924 verzinkt
(selbstsichernd)
Best.-Nr. 700 123

Schraube
M12 x 35 DIN 933 verzinkt
Best.-Nr. 700 087

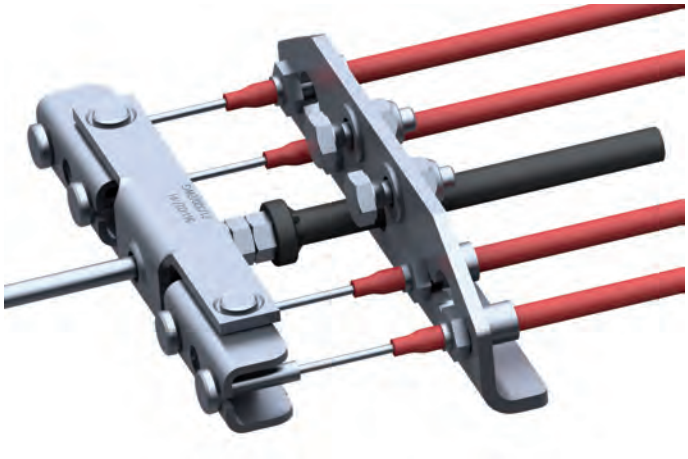

Tandemausgleich

Best.-Nr. 25 606 99

feuerverzinkt, bis 3500 kg

Skt.-Schraube
M8 x 55 DIN 93

Skt.-Mutter M8 DIN 980

Ersatzteile für Radbremsen

Bremsgestänge und Zubehör

Ausgleichsprofil Einachser

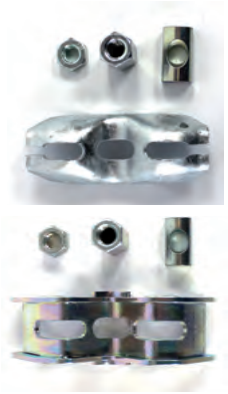

AL-KO

Best.-Nr.	passend für Radbremse
1730379	1637 / 2051 / 2361
1730404	3062 / 3081

BPW

400 8548	für alle Bremsgestänge M 10

KNOTT

32 332 82	16-1365 + 20-2425 / 1 + 20-2425 + 30-2261

Ausgleichsprofil Tandem

AL-KO

Best.-Nr.	Ausführung
25 606 99	Tandemausgleich
249 236	Widerlager

BPW

25 606 99	Tandemausgleich

KNOTT

32 332 83	Ausgleichswaage komplett

✆ Osnabrück +49 (0) 541 91203-0 • ✆ Münster +49 (0) 251 74997-0 • ✆ Schwarzheide +49 (0) 35752 941-6

Ersatzteile für Radbremsen

Zubehör

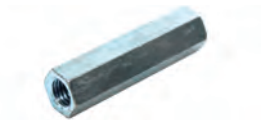

Best.-Nr.	Inhalt
25 556 50	1 x hohe Sechskantmutter M 8 2 x Sechskantmutter M 8
25 556 51	1 x hohe Sechskantmutter M 10 2 x Sechskantmutter M 10
25 556 52	1 x hohe Sechskantmutter M 12 2 x Sechskantmutter M 12
25 556 55	Gestängeadapter M 8 auf M 10
25 556 56	Gestängeadapter M 10 auf M 12
1224412	Gestängeadapter M 12 auf M 10
228 827	Gestängehalter, hinten Ø M 10
228 986 0007	Gestängehalter, vorne Ø M 10 / M 12
288 676 01	Gestängehalter, hinten Ø M 12

Gabelkopf kpl. mit ES-Bolzen, verzinkt

Best.-Nr.	Ausführung
32 340 26	M 8 Gewinde x 32 mm lang
32 340 28	M 10 Gewinde x 40 mm lang
32 340 30	M 12 Gewinde x 48 mm lang

Kugelmutter für Bowdenzug

208 889 00 05	M 8
207 485 05 03	M 10

Ersatzteile für Radbremsen

Zubehör für Bremsgestänge und Bowdenzüge

Spannschloss, verzinkt

Best.-Nr.	Ausführung
1480 8	M 8
1480 10	M 10
1480 12	M 12

Kurzgestänge, verzinkt

32 301 16	M 8
32 301 21	M 10
32 301 24	M 12

Gewindestangen, gerollt, verzinkt
Gewinde durchgehend, kürzbar

32 330 98	M 8 x 3000 mm
32 330 99	M 10 x 3000 mm
32 330 96	M 12 x 3000 mm

Gewindestangen, gerollt, verzinkt
Gewinde nicht durchgehend

12 24 888	M 10 x 1900 mm
12 24 889	M 10 x 2250 mm
12 24 890	M 10 x 2600 mm
12 24 891	M 10 x 2950 mm
12 24 892	M 10 x 3300 mm
12 24 893	M 10 x 3650 mm
12 24 894	M 10 x 4000 mm
240 126	M 12 x 1975 mm
240 127	M 12 x 2450 mm
240 128	M 12 x 2950 mm
240 129	M 12 x 4000 mm

✆ Osnabrück +49 (0) 541 91203-0 • ✆ Münster +49 (0) 251 74997-0 • ✆ Schwarzheide +49 (0) 35752 941-6

Ersatzteile für Radbremsen

AL-KO Bowdenzüge einhängbar mit Gewinde M8
Profi Longlife alte Ausführung

Radbremsen
SB 160 / 200 / 203 / 230 / 236 / 301
SR 160 / 201 / 202 / 203 / 230
1635 / 1636 / 1640 / 2035 / 2050 / 2350 / 2360

Best.-Nr.	Hüllenlänge mm	Seillänge mm
208 880 04 04	529	785
208 880 04 03	729	1025
208 880 04	889	1145
208 880 04 06	1009	1265
208 880 04 01	1129	1385
208 880 04 02	1309	1565
218 418 04	1429	1685

Ausführung aushängbar, Glocke Ø 24 mm, mit Gewinde M8
Profi Longlife

Radbremsen
1625 / 1636G / 1637 / 2050 / 2051 / 2361

299 707	350	560
299 708	530	740
299 709	770	980
299 710	890	1100
299 711	1020	1230
299 712	1130	1340
299 713	1320	1530
299 714	1430	1640
299 715	1620	1830
299 716	1790	2000

Ausführung aushängbar, Glocke Ø 24 mm, ab Baujahr 1/97
Profi Longlife

Radbremsen
1625 / 1636G / 1637 / 2050 / 2051 / 2361

247 281	350	546
247 282	520	726
247 283	770	966
247 284	890	1086
247 285	1020	1216
247 286	1130	1326
247 287	1320	1516
247 288	1430	1626
247 289	1620	1816
247 290	1790	1986

Ersatzteile für Radbremsen

AL-KO Bowdenzüge

einhängbar mit Gewinde M10, bis Baujahr 12/88
für Radbremse 3060

Best.-Nr.	Hüllenlänge mm	Seillänge mm
278 196 04	560	820
278 196 04 01	800	1060
278 196 04 02	920	1180
278 196 04 03	1040	1300
278 196 04 04	1160	1420
278 196 04 05	1340	1600
366 177	1460	1720
366 165	1640	1900
224 609	1760	2020
224 601	2360	2620
224 610	2780	3040

Ausführung aushängbar, Glocke Ø 25,5 mm, mit Gewinde M10
ab Baujahr 1/89
für Radbremse 3082 / 3062

241 106	500	760
241 107	800	1060
241 108	900	1160
241 109	1000	1260
241 110	1100	1360
241 111	1300	1560
241 112	1400	1660
241 113	1600	1860
1211727	1690	1950
1211760	1950	2160
1211918	1950	2210

Edelstahl

Ausführung aushängbar, Glocke Ø 25,5 mm, mit Gewinde M 10,
ab Baujahr 1/89, für Radbremse 3082 / 3062

1221295	500	760
1221296	800	1060
1221297	900	1160
1221298	1000	1260
1221299	1100	1360
1221300	1300	1560
1221301	1400	1660
1221302	1600	1860
1221303	1690	1950
1221304	1950	2160
1221305	1950	2210

✆ Osnabrück +49 (0) 541 91203-0 • ✆ Münster +49 (0) 251 74997-0 • ✆ Schwarzheide +49 (0) 35752 941-6

Oese

Gewinde

Ersatzteile für Radbremsen

AL-KO Bowdenzüge für abnehmbare + höhenverstellbare Auflaufeinrichtungen

Best.-Nr.	Maße mm				Auflaufbremse
	Hüllenlänge A	Seillänge B	Seilstärke C	Gewinde D	
217 293 00 01	400	610	5	M10	1,3 VB m. RM
217 743	550	760	5	M10	1,3 VB m. RM
217 744	700	910	5	M10	1,3 VB m. RM
217 745	490	700	6	M12	2,0 VB m. RM
217 746	700	910	6	M12	2,0 VB m. RM
1213047	900	1100	6	M12	2,0 VB m. RM
217 782	550	800	8	M12	2,0 VB m. RM
381 594	870	1100	6	M12	FA 0.9, FA 1.4, FA 1.5, FA 2.5, FA 3
561 410	750	990	5	M10	FA 0.9, FA 1.4
562 240	700	935	8	M12	FA 3
562 241	870	1105	8	M12	FA3
562 567	870	1110	5	M10	FA 0.9, FA 1.4
563 647	750	980	6	M12	FA 1.5, FA 2.5
564 553	530	740	6	M12	FA 3.5

Gewinde

Gewinde

Best.-Nr.	Maße mm				Auflaufbremse
	Hüllenlänge A	Seillänge B	Seilstärke C	Gewinde D / E	
207 575 0001	400	690	5	M10 re / M10 li	1,3 VB o RM
217 738	550	840	5	M10 re / M10 li	1 ,3 VB o RM / 131 R / 161 R
217 739	700	990	5	M10 re / M10 li	1,3 VB o RM
217 740	490	750	6	M12 re / M12 li	2,0 VB o RM
217 741	700	960	6	M12 re / M12 li	2,0 VB o RM
357 143	1000	1280	6	M12 re / M12 li	
366 185	490	760	6	M12 re / M12 li	251 R
217 742	460	710	8	M12 re / M12 li	
353 473	550	800	8	M12 re / M12 li	2,8 VB o RM
353 474	700	950	8	M12 re / M12 li	2,8 VB o RM
350 502	550	850	8	M12 re / M12 re	2,8 VB m RM
350 503	700	1000	8	M12 re / M12 re	2,8 VB m RM
L15671029	670	1080	5	M10 re / M10 li	FA 0.9, FA 1.4 o RM
224 188	550	840	6	M12 re / M12 li	161 R / 251 R
224 679	360	645	6	M10 re / M10 li	161 S / 251 S
1293002	580	900	6	M10 re / M10 li	161 S / 251 S abnehmbar
1292864	1055	1360	6	M10 re / M10 li	161 S / 251 S schwenkbar

Ersatzteile für Radbremsen

BPW Bowdenzüge
Bremse 230 x 40 mit RAS K

Best.-Nr.	Vergl.- Nr.	Hüllenlänge mm	Seillänge mm
25 620 51	**05 089 30 01 0**	830	1070
25 620 52	**05 089 30 02 0**	930	1170
25 620 53	**05 089 30 03 0**	1030	1270
25 620 54	**05 089 30 04 0**	1130	1370
25 620 55	**05 089 30 05 0**	1230	1470

BPW + PEITZ Bowdenzüge
Bremse 200 x 30, 200 x 50, 250 x 40 mit RAS K
neue Ausführung mit Kugel zum Einhängen, ab 1989
Glocke Ø 19 mm

Best.-Nr.	Hüllenlänge mm	Seillänge mm
05 089 33 36 0	730	940
05 089 33 37 0	830	1040
05 089 33 39 0	930	1140
05 089 33 41 0	1030	1240
05 089 33 43 0	1130	1340
05 089 33 44 0	1230	1440
05 089 33 45 0	1330	1540
05 089 33 46 0	1430	1640
05 089 33 47 0	1530	1740

BPW Bowdenzüge
Bremse S 2005-7, S 2035-7, 2304-7, S 2504-7
Glocke Ø 24 mm

05 089 33 75 0	630	855
05 089 33 77 0	730	955
05 089 33 78 0	830	1055
05 089 33 80 0	930	1155
05 089 33 81 0	1030	1255
05 089 33 83 0	1130	1355
05 089 33 84 0	1230	1455
05 089 33 85 0	1330	1555
05 089 33 86 0	1430	1655
05 089 33 87 0	1530	1755
05 089 33 88 0	1630	1855

✆ Osnabrück +49 (0) 541 91203-0 • ✆ Münster +49 (0) 251 74997-0 • ✆ Schwarzheide +49 (0) 35752 941-6

Ersatzteile für Radbremsen

BPW Bowdenzüge
für höhenverstellbare Auflaufeinrichtungen

Best.-Nr.	Hüllenlänge mm	Seillänge mm	passend für Auflaufbremse
05 089 00 96 0	1230	1530	AK 1308, AK 2008
05 089 00 97 0	1177	1477	AK 1308, AK 2008
05 089 00 98 0	1230	1530	AK 3510 B 1910 - 2700 kg
05 089 02 23 0	1230	1530	AK 3510 A 2500 - 3500 kg
05 089 03 65 0	910	1290	ZAV 1,6 - 5, ZAV 2,5 - 5, ZAV 2,7 - 4
05 089 03 66 0	710	1090	ZAV 1,6 - 5, ZAV 2,5 - 5, ZAV 2,7 - 4

Best.-Nr.	Länge mm Zwischenstück	Seillänge mm	passend für Auflaufbremse
32 322 97	600	925	ZAV 1,6 - 1, ZAV 2,0 - 1
32 322 98	875	1200	ZAV 1,6 - 1, ZAV 2,0 - 1
32 322 99	875	1200	ZAV 2,7 - 1, ZAV 3,5 - 1

Zeitwertgerechte Reparatur

BPW Bowdenzüge
Bremse S 2005-7, S 2035-7, 2304-7, S 2504-7
Glocke Ø 24 mm

Best.-Nr.	Hüllenlänge mm	Seillänge mm
25 620 60	730	955
25 620 61	830	1055
25 620 62	930	1155
25 620 63	1030	1255
25 620 64	1130	1355
25 620 65	1230	1455
25 620 66	1330	1555
25 620 67	1430	1655
25 620 68	1530	1755
25 620 69	1630	1855

Ersatzteile für Radbremsen

KNOTT Bowdenzüge

alte Ausführung

Best.-Nr.	Hüllenlänge mm	Seillänge mm
35006 10	800	1100
35006 14	900	1200
35006 16	1000	1300
35006 20	1100	1400
35006 24	1200	1500
35006 28	1400	1700
35006 33	1600	1900

KNOTT, Nieper, Schlegel + Avonride Bowdenzüge

Ausführung Glocke Ø 19 mm

33921 1 01*	430	640
33921 1 03*	630	840
33921 1 04*	650	860
33921 1 05	680	890
33921 1 06	730	940
33921 1 07	830	1040
33921 1 09	930	1140
33921 1 11	1030	1240
33921 1 13	1130	1340
33921 1 14	1230	1440
33921 1 15	1330	1540
33921 1 16	1430	1640
33921 1 17	1530	1740
33921 1 18	1630	1840
33921 1 24	2030	2240

*für Kompressoren, z.B. Atlas Copco, Mannesmann

KNOTT Bowdenzüge

neue Seilausführung mit Pilzendstück, Glocke Ø 19 mm
austauschbar zur derzeitigen Serienausführung

980202 06	730	920
980202 07	830	1020
980202 08	900	1090
980202 09	930	1120
980202 10	980	1170
980202 11	1030	1220
980202 12	1090	1280
980202 13	1130	1320
980202 14	1230	1420
980202 15	1330	1520
980202 16	1430	1620
980202 17	1530	1720
980202 18	1630	1820

Ersatzteile für Radbremsen

KNOTT Bowdenzüge

Bremse 300 x 60, Glocke Ø 25,5 mm

Best.-Nr.	Hüllenlänge mm	Seillänge mm
33983 1 02	700	960
33983 1 03	800	1060
33983 1 04	900	1160
33983 1 06	1000	1260
33983 1 07	1100	1360
33983 1 08	1200	1460
33983 1 09	1300	1560
33983 1 10	1400	1660
33983 1 12	1600	1860

KNOTT, Nieper, Schlegel + Avonride Bowdenzüge

Edelstahl, neue Ausführung, Glocke Ø 19 mm
Hülle blau

37086 06	730	940
37086 07	830	1040
37086 11	1030	1240
37086 14	1230	1440
37086 16	1430	1640
37086 17	1530	1740

KNOTT Bowdenzüge

für höhenverstellbare Auflaufeinrichtungen

Best.-Nr.	Hüllenlänge mm	Seillänge mm	passend für Auflaufbremse
98 0023 01	1000	1370	KV13HV - C, KV20HV - A
98 0023 02	1100	1470	KV13HV - C, KV20HV - A
98 0023 03	1200	1570	KV13HV - C, KV20HV - A
98 0000 01	1000	1370	KV30HV - A, KV30HV - B, KR35HV - B
98 0000 02	1100	1470	KV30HV - A, KV30HV - B, KR35HV - B
98 0000 03	1200	1570	KV30HV - A, KV30HV - B, KR35HV - B

Ersatzteile für Radbremsen

PEITZ + WAP Bowdenzüge

kpl. mit Gabelkopf

Best.-Nr.	Hüllenlänge mm	Seillänge mm
204046 0800	800	1075
204046 0900	900	1175
204046 1000	1000	1275
204046 1100	1100	1375
204046 1175	1175	1450
204046 1300	1300	1575
204046 1525	1525	1800

WAP Bowdenzüge

Edelstahllitze mit Gabelkopf und Einhängeöse

860 1548	800	1030
860 1550	900	1130
860 1551	1000	1230
860 1552	1100	1330
860 1553	1175	1405
860 1554	1300	1530

Bowdenzüge passend für Humbaur

25 620 89	800	990
25 620 90	900	1090
25 620 93	1000	1190
25 620 91	1100	1290
25 620 92	1200	1390
25 620 94	1300	1490
25 620 95	1400	1590

Halter für Bowdenzüge, Kunststoff

Best.-Nr.	Achskörper mm	Achs-Ausführung
691 853 **1222113**	97 VP = 10 Stck.	Compact bis 1994 + Plus bis 1998
692 047 **1222115**	110 VP = 10 Stck.	Plus ab 1999
691 892 **1222116**	80 VP = 10 Stck.	Vierkant

Ersatzteile für Radbremsen

Werkstatt

Mehrzweckfett, EP 02

90 002 26

Best.-Nr.	Gebinde	Spezifikation
90 002 26	400-g-Kartusche	DIN 51 502: KP2P-35
90 002 26-12	VP = 12 Kartuschen	
90 002 29	15-kg-Fass	
90 002 30	25-kg-Fass	

Mehrzweckfett, EP 07, Lube-Shuttle®

90 002 39

Best.-Nr.	Gebinde
90 002 39	400-g-Kartusche
90 002 39-12	VP = 12 Kartuschen

Langzeitfett, wasserfest

90 002 31

Best.-Nr.	Gebinde	Spezifikation
90 002 31	400-g-Kartusche	DIN 51 502: KP2K-30
90 002 31-24	VP = 24 Kartuschen	
90 002 32	500-g-Kartusche	
90 002 32-20	VP = 20 Kartuschen	

90 002 25

Wälzlagerfett

90 002 25	400-g-Kartusche	DIN 51 502: KP2P-40
90 002 27	500-g-Kartusche	
90 002 33	5-kg-Eimer	Freigaben: – MAN 284 Li-H 2 – MB 265.1
90 002 34	15-kg-Eimer	
90 002 35	25-kg-Eimer	

90 002 27

Handhebelfettpresse, TÜV-geprüft
Qualitätsstahl, Prüfdruck 800 bar, komplett mit
Hochdruck-Gummi-Panzerschlauch

Best.-Nr.	Bezeichung
80 829 79	Set Fettpresse und Panzerschlauch

Handhebelfettpresse für Lube-Shuttle®-System-Kartuschen,
hochwertige Ausführung mit verzinktem Fettbehälter,
mit 300 mm Hochdruck-Kunststoffschlauch PH-30C
(mehrlagig, Berstdruck 1000 bar, Ø-9 mm)

80 829 76	mit Panzerschlauch und Mundstück

Zweihandpresse FUCHS-System

80 829 77	mit Panzerschlauch

Kartusche nicht im Lieferumfang

Ersatzteile für Radbremsen

AL-KO Spreizschlösser

Bild 1

Bild 2

Bild 3

Bild 4

Bild 5

Bild 6

Best.-Nr.	Bild	Bezeichnung
218 215 03	**1**	zu Radbremse 1635, 1636, 1637
570 666	**2**	zu Radbremse 1637 Euro
208 880 03	**3**	zu Radbremse 2035
571 510	**4**	zu Radbremse 2051, 2361 Euro
218 568 03	**5**	zu Radbremse 3060 / 3061
385 165	**6**	zu Radbremse 3062 / 3081

BPW Spreizschlösser

Bild 1

Bild 2

Bild 3

Bild 4

Bild 5

32 329 45	**1**	zu Radbremse S 2005-7
32 329 46	**2**	zu Radbremse S 2304-7, S 2504-7
32 329 47	**3**	zu Radbremse S 3006-7
32 340 18	**4**	zu Radbremse S 1635-6
32 340 02	**5**	zu Radbremse S 2003-5, S 2005-5, S 2504-5

KNOTT Spreizschlösser

Bild 1

Bild 2

Bild 3

32 340 18	**1**	zu Radbremse 16-1365
32 340 02	**2**	zu Radbremse 20-963, 20-964/1, 20-2425/1, 25-2025, 203,2-1647
32 340 17	**3**	zu Radbremse 30-2261

✆ Osnabrück +49 (0) 541 91203-0 • ✆ Münster +49 (0) 251 74997-0 • ✆ Schwarzheide +49 (0) 35752 941-6

Ersatzteile für Radbremsen

WAP / PEITZ Spreizschlösser

Bild 1

Bild 2

Best.-Nr.	Bild	Bezeichnung
32 300 11	**1**	zu Radbremse S 234 R
32 300 40	**2**	zu Radbremse R 234-76

Schlegl Spreizschlösser

Bild 1

Bild 2

32 350 16	**1**	zu Radbremse SGB 200 x 50, links
32 350 17	**2**	zu Radbremse SGB 200 x 50, rechts

Ersatzteile für Radbremsen

AL-KO Nachstellmuttern / Nachsteller

Best.-Nr.	Bezeichung
218 737 08	Nachstellmutter zu Radbremse 1625 / 1635 / 1636G / 1637 / 2035 / 2050 / 2051 / 2360 / 2361
278 196 08	Nachstellmutter zu Radbremse 3060 / 3061
646 155	Nachstellmutter zu Radbremse 3081 A / 3081 B

BPW Nachstellmuttern / Nachsteller

Bolzen

Mutter

32 329 41	Nachstellmutter zu Radbremse S 2005-7, S 2304-7, S 2507-7
32 329 42	Nachstellbolzen
32 329 51	Nachstellmutter zu Radbremse S 3006-7
32 329 52	Nachstellbolzen

32 340 03	Nachstellkeil zu Radbremse S 1635-5 RASK, S 2003-5 RASK S 2005-5 RASK, S 2504-5 RASK
32 340 36	Führungsstück
32 340 19	Schraube

KNOTT Nachstellmuttern / Nachsteller

32 340 03	Nachstellkeil zu Radbremse 16-1365, 20-963/1, 20-2425/1, 203,2-1647
32 340 36	Führungsstück
32 340 19	Schraube
32 340 71	Nachstellkeil zu Radbremse 30-2261
32 340 72	Führungsstück
32 340 29	Schraube

PEITZ Nachstellmuttern / Nachsteller

32 300 51	Verstellbolzen zu Radbremse R 234-76

Ersatzteile für Radbremsen

Kronenmutter

Best.-Nr.	Abmessung	passend für
700 754	M 16 x 1,5	AL-KO
700 117	M 18 x 1,5	AL-KO
700 118	M 22 x 1,5	AL-KO
701 411	M 24 x 1,5	AL-KO
701 277	M 33 x 1,5	AL-KO
32 321 01	M 20 x 1,5	BPW
32 329 07	M 24 x 1,5	BPW
32 300 63	M 18 x 1,5	Peitz
32 340 46	M 24 x 2	Knott, Nieper, Schlegl, Avonride, Bradley
32 321 01	M 20 x 1,5	Schlegl

Bild 1

Bild 2

Bild 3

Bild 4

Flanschmutter

Best.-Nr.	Bild	Abmessung	passend für
581 200	1	M 24 x 1,5	AL-KO
582 506	1	M 27 x 2	AL-KO
32 321 60	2	M 24 x 1,5 breiter Teller Ø 63 mm	BPW
32 329 01	3	M 24 x 1,5 schmaler Teller Ø 46,5 mm	BPW
32 321 61	4	M 27 x 1,5 schmaler Teller Ø 52 mm	BPW
32 342 03	1	M 24 x 1,5	Knott, Nieper, Schlegl, Peitz, Avonride, Westfalia

Flanschmutter Ausführung Trailer Components

Best.-Nr.	Bild	Abmessung	passend für
32 342 03	1	M 24 x 1,5	AL-KO
25 559 88	1	M 27 x 2	AL-KO
25 559 62	3	M 24 x 1,5 schmaler Teller Ø 46,5 mm	BPW

Achsmutter

Best.-Nr.	Abmessung	passend für
1312008	M 16 x 1,5	AL-KO

Ersatzteile für Radbremsen

Übersichtsliste Lager

Best.-Nr.	Lagerbezeichnung	Bezeichnung	Abmessungen Ø Außen x Ø Innen x Ø Breite
32 321 30	6204 C 3	Kugellager	47 x 20 x 14
6203 2RS	6203 2RS	Kugellager	40 x 17 x 12
6204 2RS	6204 2RS	Kugellager	47 x 20 x 14
6205	6205 C 3	Kugellager	52 x 25 x 15
6005	6005 C 3	Kugellager	47 x 25 x 12
32 321 29	6206 C 3	Kugellager	62 x 30 x 16
30203	30203 J2	Kegelrollenlager	40 x 17 x 13,25
32 300 71	30204 J2	Kegelrollenlager	47 x 20 x 15,25
32 300 86	30205 J2	Kegelrollenlager	52 x 25 x 16,25
32 300 70	30206 J2	Kegelrollenlager	62 x 30 x 17,25
30209	30209 J2	Kegelrollenlager	85 x 45 x 20,75
30211	30211 J2	Kegelrollenlager	100 x 55 x 22,75
32005	32005 X	Kegelrollenlager	47 x 25 x 15
32006	32006 X	Kegelrollenlager	55 x 30 x 17
32 300 83	32007 X	Kegelrollenlager	62 x 35 x 18
32 329 37	32008 X	Kegelrollenlager	68 x 40 x 19
704 295	LM 11749/710	Kegelrollenlager	39,878 x 17,462 x 13,843
704 293	LM 11949/910	Kegelrollenlager	45,237 x 19,050 x 15,494
704 296	LM 45449/410	Kegelrollenlager	50,292 x 29,000 x 14,224
704 294	LM 67048/010	Kegelrollenlager	59,131 x 31,750 x 15,875
700 948	LM 503349/310	Kegelrollenlager	75,000 x 46,000 x 18,000
702 325	LM 501349/310	Kegelrollenlager	73,431 x1,27 x 19,558
32 300 84	LM 44610/649	Kegelrollenlager	50,292 x 26,987 x 14,224
32 342 02		Kompaktlager	64 x 34 x 37
32 342 11		Kompaktlager	72 x 39 x 37
27 019 55		Kompaktlager	76 x 42 x 39
32 354 51		Kompaktlager	80 x 42 x 42

Alle Lager mit Best.-Nr. 70… Original AL-KO

Ersatzteile für Radbremsen

Kompaktlager-Satz

(Kompaktlager, Sicherungsring, Flanschmutter)

Best.-Nr.	Lager	Abmessung mm
25 556 00	32 342 02	64 x 34 x 37
25 556 01	32 342 11	72 x 39 x 37

Lagersatz (Lager außen, Lager innen, Dichtring)

Best.-Nr.	Lagerpaarung	Dichtring	passend für
25 556 02	30204 + 30206	32 300 95	BPW/PEITZ
25 556 03	30205 + 30207	32 300 81	BPW/PEITZ
25 556 04	30205 + 30206	32 340 07	KNOTT,SCHLEGL,WESTFALIA
25 556 05	30204 + 30206	32 300 62	BPW/PEITZ
25 556 06	LM 44610/649 + 32007	32 300 81	BPW/PEITZ
25 556 07	30206 + 32008	32 361 10	WAP
25 556 08	30205 + 30206	32 300 62	NIEPER
25 555 90	LM 67010/048 + LM 11910/949	700 272	AL-KO

Dichtring/Nutring/Wellendichtung/Simmering

Best.-Nr.	Abmessung mm	passend für
32 300 62	62,00 x 30,00 x 7,00 mm	BPW/PEITZ
32 300 81	62,00 x 35,00 x 7,00 mm	BPW/PEITZ
32 300 95	62,00 x 28,00 x 8,00 mm	BPW/PEITZ
32 329 15	60,00 x 34,00 x 4,00 mm	BPW
32 329 16	61,60 x 34,00 x 7,00 mm	BPW
32 329 39	56,00 x 69,00 x 11,00 mm	BPW
32 332 31	62,00 x 38,00 x 8,00 mm	KNOTT
32 340 07	62,00 x 30,00 x 13,00 mm	KNOTT
32 340 74	56,20 x 44,00 x 5,00 mm hinter Kompaktlager	KNOTT / Stema
32 341 15	1,687 x 2,5 x 0,375 Zollmaß	Avonride
32 342 09	68,00 x 39,00 x 8,00 mm	BPW/PEITZ
32 354 05	47,00 x 20,00 x 7,00 mm	DDR-Anhänger
32 354 06	47,00 x 35,00 x 7,00 mm	DDR-Anhänger
32 354 32	52,00 x 32,00 x 7,00 mm	DDR-Anhänger
32 370 73	62,00 x 45,00 x 8,00 mm + LSTO-Ring = 62,00 x 30,00 mm	NIEPER
32 361 10	68,00 x 45,00 x 8,00 mm	WAP
700 272	62,00 x 42,00 x 7,00 mm	AL-KO
700 777	52,00 x 30,00 x 7,00 mm	AL-KO
700 779	75,00 x 55,00 x 8,00 mm	AL-KO
701 511	52,00 x 40,00 x 7,00 mm	AL-KO
702 126	100,00 x 65,00 x 10,00 mm	AL-KO

Ersatzteile für Radbremsen

Lagersatz, ungebremst

AL-KO bis 750 kg

Best.-Nr.	Lagerpaarung
299 056	LM 11749 / 11710 + LM 45449 / 45410 + Wellendichtring
25 556 09	Trailer Components

AL-KO bis 750 kg
ab Baujahr 06/2016

1224800	Kompaktlager, Sicherung, Flanschmutter

BPW bis 750 kg

25 556 10	30204 + 30206 + Wellendichtring

KNOTT bis 750 kg (auch Stema-Anhänger)

25 556 11	30204 + 30206 + Wellendichtring + Anschlagscheibe

Ersatzteile für Radbremsen

AL-KO Kompaktlager-Satz

(Kompaktlager, Sicherung, Flanschmutter)

Best.-Nr.	Ausführung	passend für Radbremse	Abmessung mm
1224800		1636G, 1637, Achse ungebremst 750 kg	60 x 34 x 37
1224801 **25 556 00**	Trailer Components	2051, Achse ungebremst 1300 kg	64 x 34 x 37
1224802	wasserdicht	2051 Compakt, Achse ungebremst 1300 kg	64 x 34 x 37
1224803 **25 556 01**	Trailer Components	2051 Plus + Compakt 1500 kg	72 x 39 x 37
1224804	wasserdicht	2051 Plus + Compakt 1500 kg	72 x 39 x 37
1224805 **25 559 86**	Trailer Components	2361 Plus	80 x 42 x 42
1224806	wasserdicht	2361 Plus	78 x 42 x 45

Werkzeuge für das Wechseln der Kompaktlager

Best.-Nr.	Ausführung
1365642	für Lager Ø 30 mm
1365643	für Lager Ø 34 mm
1365644	für Lager Ø 39 mm
1365645	für Lager Ø 42 mm

Bild 1

Bild 2

Bild 3

Bild 4

Bild 17

Bild 5

Bild 6

Bild 7

Bild 8

Bild 9

Bild 10

Bild 11

Bild 13

Bild 14

Bild 15

Bild 16

Ersatzteile für Radbremsen

Fettkappen

Best.-Nr.	Bild	Größe Ø mm	passend für
238 125 00 03	**1**	40,2	AL-KO
208 399 00 02	**1**	48,3	AL-KO
581 197	**2**	55	AL-KO
268 781 00 04	**1**	56,3	AL-KO
1235356	**17**	60,0	AL-KO
1235357	**17**	60,0 wasserdicht	AL-KO
218 568 00 07	**1**	60,3	AL-KO
258 925 00 11	**1**	62,3	AL-KO
582 505	**3**	66,3	AL-KO
368 527	**1**	70,3	AL-KO
258 929 00 11	**1**	85,3	AL-KO
32 321 14	**4**	48	BPW
32 320 10	**5**	53	BPW
32 329 06	**6**	64,5	BPW
32 320 12	**6**	72,5	BPW
32 340 45	**9**	52	Knott
32 340 44	**8**	64	Knott
32 340 43	**10**	72	Knott
32 343 90	**14**	47	Knott / Avonride
32 370 35	**11**	52	Nieper
32 340 44	**8**	64,2	Nieper
32 340 45	**9**	52	Nieper
32 370 37	**11**	64,2	Nieper
32 321 14	**4**	48	Peitz
32 320 10	**5**	53	Peitz
32 329 06	**6**	64,5	Peitz
32 300 73	**7**	50	Peitz
32 350 33	**13**	52	Schlegl
32 350 36	**14**	64	Schlegl
32 361 01	**15**	64	WAP
32 361 09	**16**	72	WAP

✆ Osnabrück +49 (0) 541 91203-0 • ✆ Münster +49 (0) 251 74997-0 • ✆ Schwarzheide +49 (0) 35752 941-6

Ersatzteile für Radbremsen

Fettkappen Ausführung Trailer Components

Best.-Nr.	Größe Ø mm	passend für
25 559 81	55	AL-KO
25 559 63	64,5	BPW Peitz
25 559 41	64	KNOTT Nieper Schlegl
25 559 54	52	KNOTT Nieper Schlegl

Ersatzteile für Radbremsen

AL-KO Bremsbackenset pro Achse

Inhalt: 4x Bremsbacke, 2 Sorten Zugfedern, 1 Sorte Druckfedern

Best.-Nr.	Maße mm
25 555 91	160 x 35

Best.-Nr.	Maße mm
25 555 99	200 x 35

Best.-Nr.	Maße mm
25 555 80	200 x 35

Best.-Nr.	Maße mm
25 555 97	200 x 50
25 559 97	200 x 50
Zeitwertgerechte Reparatur	

Best.-Nr.	Maße mm
25 555 81	230 x 40

Best.-Nr.	Maße mm
25 555 83	230 x 40

Best.-Nr.	Maße mm
25 555 92	230 x 60
25 559 87	230 x 60
Zeitwertgerechte Reparatur	

✆ Osnabrück +49 (0) 541 91203-0 • ✆ Münster +49 (0) 251 74997-0 • ✆ Schwarzheide +49 (0) 35752 941-6

Ersatzteile für Radbremsen

AL-KO

Bremsentyp	Gussnummer	Bremstrommel	Lager-Set	Dichtung	Fettkappe	Bremsbacken
1635/36/37 160 x 35	278 991 00 01 278 991 00 01	**357 701** (4x 100) **372 413** (5x 112)	704 295/704 296 Set 299 056	701 511	208 399 00 02 Ø 48	Set 25 555 91
1637 160 x 35	581 311 581 311	**573 189** (4x 100) **573 190** (5x 112)	1224800	–	581 197 Ø 55	Set 25 555 91
1637 160 x 35	606 260 606 260	**623 749** (4x 100) **623 750** (5x 112)	1224800	–	581 197 Ø 55	Set 25 555 91
2035 200 x 35	238 266 00 04 238 266 00 04	**357 706** (4x 100) **357 708** (5x 112)	LM11949/11910 LM67048/67010 Set 25 555 90	700 272	208 399 00 02 Ø 48	Set 25 555 99
2050/2051 200 x 50	238 266 00 04 238 266 00 04	**357 706** (4x 100) **357 708** (5x 112)	LM11949/11910 LM67048/67010 Set 25 555 90	700 272	208 399 00 02 Ø 48	Set 25 555 97
2051 200 x 50	581 063 581 063 583 928	**573 192** (4x 100) **573 193** (5x 112) **25 605 85** (5x 112) Nachbau	1224803 1224803 1224803	– – –	581 197 Ø 55	Set 25 555 97 Set 25 559 97
2051 200 x 50	605 121 605 121	**586 450** (5x 112) **623 112** (4x 100) **623 113** (5x 112) **25 605 86** (5x 112) Nachbau	1224803 1224801 1224801 1224801	– – – –	581 197 Ø 55	Set 25 555 97 Set 25 559 97
2360/2361 230 x 60	371 841 357 772	**371 843** (5x 112) **691 479** (5x 112)	32005/32007 32006/LM501349	700 272 700 779	208 399 00 02 268 781 00 04	Set 25 555 92 Set 25 559 87
2361 230 x 60	581 329	**573 194** (5x 112)	1224805	–	582 505 Ø 66	Set 25 555 92 Set 25 559 87

Ersatzteile für Radbremsen

AL-KO

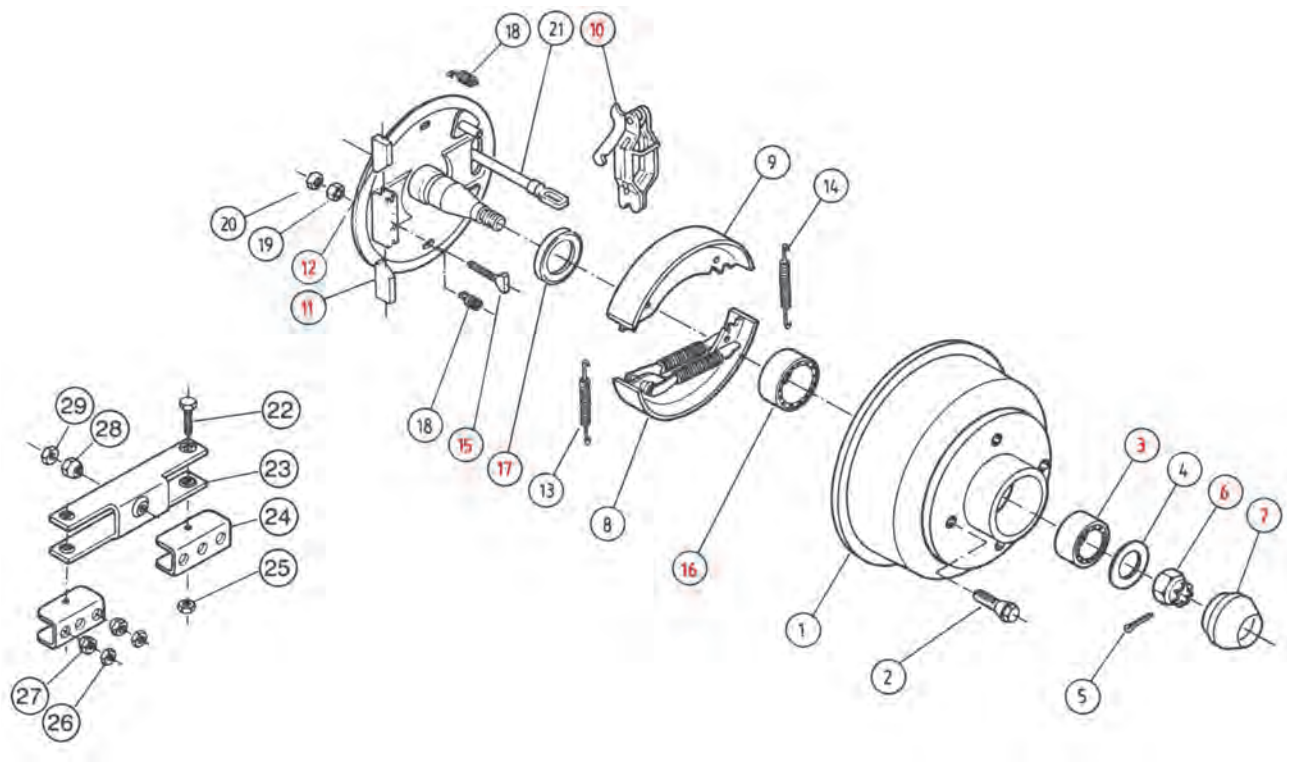

Pos.	Bremsentyp	Gussnummer	Bremstrommel	Lagerpaarung	Dichtung	Fettkappe	Bremsbacken
1	SR 201, 202, 203	208 436 00 01 238 261 00 01	357 703 (4x 100) 357 704 (5x 112)				
1	SR 230	208 742 00 01	365 580 (4x 100) 357 712 (5x 112)				
1	SR 230	208 742 00 01	365 580 (4x 100) 357 712 (5x 112)	30204 / 30206	700 272	208 399 00 02 Ø 48 mm	Set 25 555 83

Pos.	AL-KO Radbremse	SR 201, 202, 203	SR 230
	Bremsbackenset (best. aus 8/9/13/14/18)	25 555 80	25 555 81
3	Kugellager	6204 oder 30204	30204
6	Kronenmutter	700 117	700 117
7	Verschlusskappe	208 399 00 02	208 399 00 02
10	Spreizschloss	208 880 03	208 880 03
11/12/15	Nachstellkeil	nicht mehr lieferbar	nicht mehr lieferbar
16	Kugellager	6206 oder 30206	30206
17	Wellendichtring	700 272	700 272

✆ Osnabrück +49 (0) 541 91203-0 • ✆ Münster +49 (0) 251 74997-0 • ✆ Schwarzheide +49 (0) 35752 941-6

Ersatzteile für Radbremsen

AL-KO

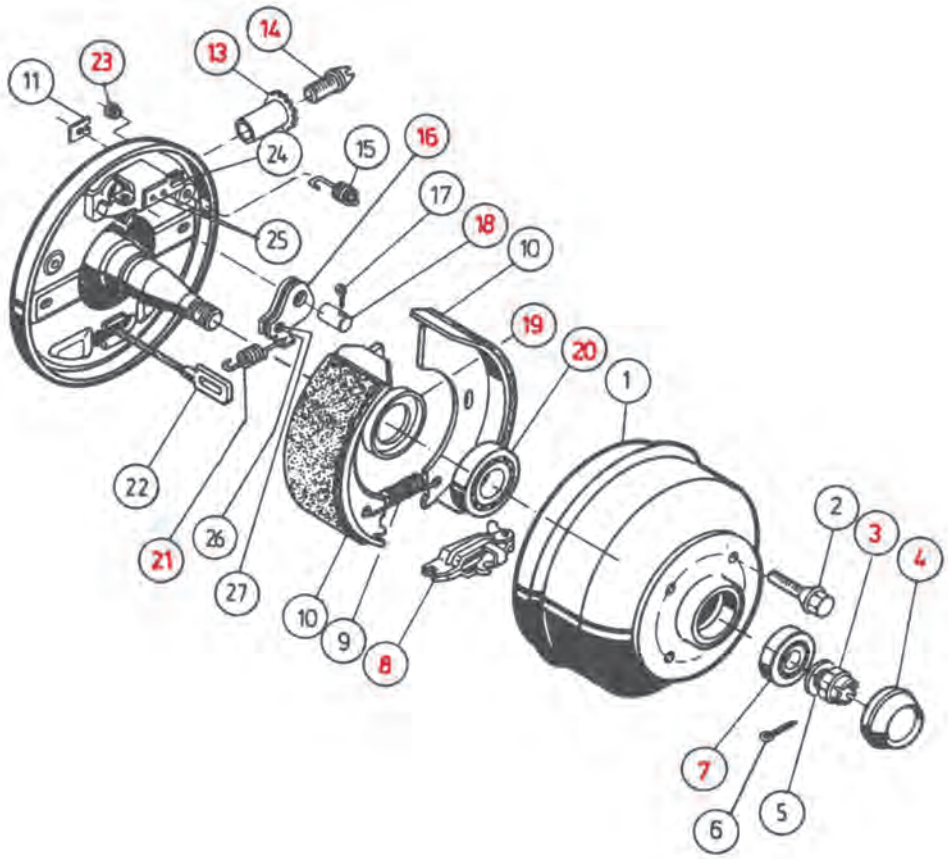

Pos.	AL-KO Radbremse	1635 / 1636	1640	2035	2050	2350	2360
	Bremsbackenset (best. aus 9/10/11/15)	2555591	1220327	2555599	2555597	1220329	2555592
3	Kronenmutter	700 754	700 754	700 117	700 117	700 118	701 411
4	Verschlusskappe	208 399 00 02	208 399 00 02	208 399 00 02	208 399 00 02	208 399 00 02	268 781 00 04
7	Kugellager	702 316	704 295	704 293	704 293	702 323	702 324
8	Spreizschloss	218 215 03	218 215 03	208 880 03	571 510	571 510	571 510
13/14	Nachstellmutter	218 737 08	218 737 08	218 737 08	218 737 08	218 737 08	218 737 08
16	Übersetzungshebel li.	218 887 04	218 887 04	218 737 07	218 737 07	218 737 07	218 737 07
16	Übersetzungshebel re.	218 887 05	218 887 05	218 737 07	218 737 07	218 737 07	218 737 07
18	Lagerbolzen	218 737 00 01	218 737 00 01	218 737 00 01	218 737 00 01	218 737 00 01	218 737 00 01
19	Wellendichtring	700 777	701 511	700 272	700 272	700 272	700 779
20	Kugellager	702 317	704 296	704 294	704 294	702 322	702 325
21	Zugfeder	218 887 00 01	218 887 00 01	218 737 00 03	218 737 00 03	218 737 00 03	218 737 00 03
23	Stopfen	373 245	373 245	373 245	373 245	373 245	373 245

Ersatzteile für Radbremsen

AL-KO Radbremse 1637 (Sets farblich gekennzeichnet)

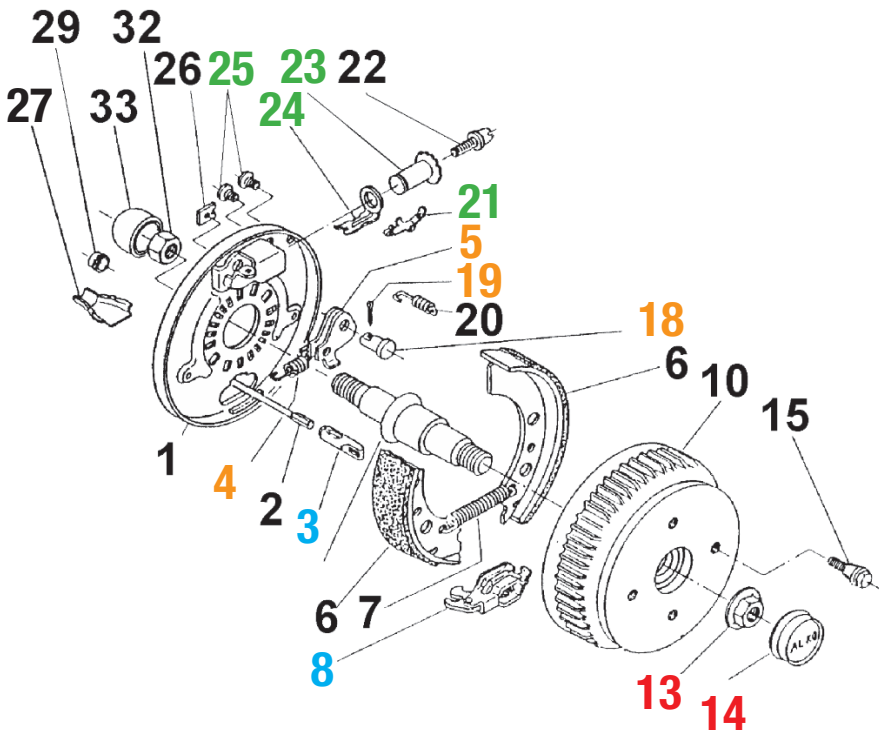

Pos.	AL-KO Radbremse	1637	2051	2361
	Bremsbackenset (best. aus 6/16/7/20/26)	25 555 91	25 555 97	25 555 92
3	Einhängeöse	604 262	604 262	604 262
8	Spreizschloss	570 666	571 510	571 510
4	Zugfeder	218 887 00 01	218 737 00 03	218 737 00 03
5	Rückmatikhebel links	384 308	571 386	571 386
5	Rückmatikhebel rechts	384 309	571 387	571 387
18	Lagerbolzen	368 651	368 651	368 651
19	Splint DIN 94	700 192	700 192	700 192
13	Flanschmutter	581 200	581 200	582 506
14	Kappe	581 197	581 197	582 505
21	Blattfeder	581 879	368 405	368 405
23	Nachstellmutter	218 737 08	218 737 08	218 737 08
24	Druckbügel	581 878	368 361	368 361
25	Stopfen	373 245	373 245	373 245
27	Schale	371 387	371 387	371 387

✆ Osnabrück +49 (0) 541 91203-0 • ✆ Münster +49 (0) 251 74997-0 • ✆ Schwarzheide +49 (0) 35752 941-6

Ersatzteile für Radbremsen

AL-KO Radbremsen 1637 Ersatzteilsets

Best.-Nr.	Inhalt	
25 556 61	**Nachstellmutter-Set 1637**	
	1 x 218 737 08	Nachstellmutter
	1 x 581 878	Druckbügel
	1 x 581 879	Blattfeder
	2 x 373 245	Stopfen

25 556 62	**Rückmatik-Set 1637 links**	
	1 x 384 308	Rückmatikhebel
	1 x 218 887 00 01	Zugfeder
	1 x 368 651	Lagerbolzen
	1 x 94 3,2 22	Splint

25 556 63	**Rückmatik-Set 1637 rechts**	
	1 x 384 309	Rückmatikhebel
	1 x 372 805	Zugfeder
	1 x 368 651	Lagerbolzen
	1 x 94 3,2 22	Splint

25 556 66	**Spreizschloss-Set 1637**	
	1 x 570 666	Spreizschloss
	1 x 604 262	Einhängeöse

25 556 68	**Fettkappen-Set Flanschmutter 1637**	
	1 x 581 200	Flanschmutter M24 x 1.5
	1 x 581 197	Fettkappe

25 554 00	**Federnsatz für Radbremsen (pro Seite)**	
	1 x 281 215 00 03	Zugfeder
	2 x 208 880 00 03	Druckfeder
	2 x 238 261 00 02	Halteblech

Ersatzteile für Radbremsen

AL-KO Radbremse 2051 + 2361 (Sets farblich gekennzeichnet)

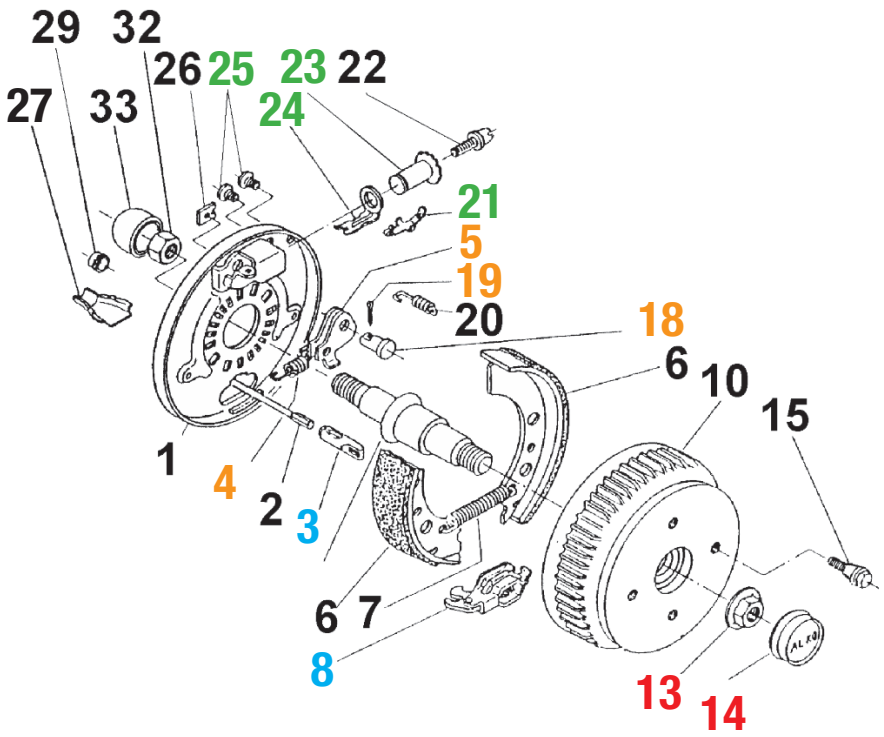

Pos.	AL-KO Radbremse	1637	2051	2361
	Bremsbackenset (best. aus 6/16/7/20/26)	25 555 91	25 555 97	25 555 92
3	Einhängeöse	604 262	604 262	604 262
8	Spreizschloss	570 666	571 510	571 510
4	Zugfeder	218 887 00 01	218 737 00 03	218 737 00 03
5	Rückmatikhebel links	384 308	571 386	571 386
5	Rückmatikhebel rechts	384 309	571 387	571 387
18	Lagerbolzen	368 651	368 651	368 561
19	Splint DIN 94	700 192	700 192	700 192
13	Flanschmutter	581 200	581 200	582 506
14	Kappe	581 197	581 197	582 505
21	Blattfeder	581 879	368 405	368 405
23	Nachstellmutter	218 737 08	218 737 08	218 737 08
24	Druckbügel	581 878	368 361	368 361
25	Stopfen	373 245	373 245	373 245
27	Schale	371 387	371 387	371 387

Ersatzteile für Radbremsen

AL-KO Radbremsen 2051 + 2361 Ersatzteilsets

Best.-Nr.	Inhalt	
25 556 60	**Nachstellmutter-Set 2051 / 2361**	
	1 x 218 737 08	Nachstellmutter
	1 x 368 361	Druckbügel
	1 x 368 405	Blattfeder
	2 x 373 245	Stopfen

25 556 64	**Rückmatik-Set 2051 / 2361 links**	
	1 x 571 386	Rückmatikhebel
	1 x 218 737 00 03	Zugfeder
	1 x 368 651	Lagerbolzen
	1 x 94 3,2 22	Splint

25 556 65	**Rückmatik-Set 2051 / 2361 rechts**	
	1 x 571 387	Rückmatikhebel
	1 x 218 737 00 03	Zugfeder
	1 x 368 651	Lagerbolzen
	1 x 94 3,2 22	Splint

25 556 67	**Spreizschloss-Set 2051 / 2361**	
	1 x 571 510	Spreizschloss
	1 x 604 262	Einhängeöse

25 556 68	**Fettkappen-Set Flanschmutter 1637 / 2051**	
	1 x 581 200	Flanschmutter M24 x 1.5
	1 x 581 197	Fettkappe

25 556 69	**Fettkappen-Set Flanschmutter 2361**	
	1 x 582 506	Flanschmutter M27 x 2
	1 x 582 505	Fettkappe

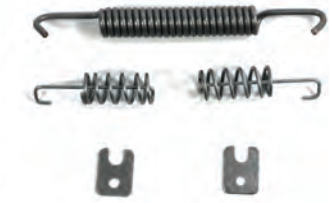

25 555 94	**Federnsatz für Radbremsen (pro Seite)**	
	1 x 208 200 00 07	Zugfeder
	2 x 208 880 00 03	Druckfeder
	2 x 238 261 00 02	Halteblech

Ersatzteile für Radbremsen

AL-KO Umrüst-Set AAA für Radbremse, selbstnachstellend
Klarer Vorteil bei immer optimal eingestellten Bremsen

Die automatische Bremsnachstellung AAA-AL-KO Automatic Adjustment für die Radbremse 2051 ist für jede Achse mit geschraubtem Bremsschild optional nachrüstbar. Bremsweg ist Zeit. Da die Bremsanlage durch die selbstständige Nachstellung in der Radbremse immer optimal eingestellt ist, sparen Sie in einer Gefahrensituation wertvollen Bremsweg. Immer dann, wenn die Bremse zu viel Spiel hat, stellt die AAA automatisch nach. Gleiche Zuverlässigkeit der Radbremse, da das robuste System bis auf die Nachstellfunktion unverändert ist.

Ihr Plus

- Mehr Fahrkomfort durch sanftes Bremsen ohne ruckartiges Auflaufen
- Die Werkstattintervalle für das Nachstellen der Bremsbeläge entfallen ganz
- Perfekt voreingestelltes System durch Austausch der kompletten Radbremse
- Erneute TÜV-Vorführung nach Einbau ist nicht notwendig
- Die Handbremsfunktion bleibt komplett erhalten
- Nachstellfunktion beim Rückwärtsfahren deaktiviert, um ein Blockieren der Bremse zu verhindern
- Das erste Werkstattintervall nach 1.000 km entfällt komplett
- Ersparnis bei Montagezeit, Radbremse ist bereits voreingestellt

für Radbremse 2051 selbstnachstellend
ab Baujahr 1999

Best.-Nr.	Inhalt
1730026	Umrüst-Set 2x auf den Ankerblechen montierten kompletten Radbremsen 2051 AAA 2x Fettkappen Ø 55 mm 2x Flanschmuttern 2x Achsstummel mit Befestigungsmaterial

für Radbremse 2361 selbstnachstellend
ab Baujahr 1999

1730298	Umrüst-Set 2x auf den Ankerblechen montierten kompletten Radbremsen 2361 AAA 2x Fettkappen Ø 66,3 mm 2x Flanschmuttern 2x Achsstummel mit Befestigungsmaterial

Ersatzteile für Radbremsen

AL-KO Bremsbackenset pro Achse

Inhalt: 4x Bremsbacke, 2 Sorten Zugfedern, 1 Sorte Druckfedern

Best.-Nr.	Maße mm
25 555 95	300 x 60

Best.-Nr.	Maße mm
1220334	300 x 60

Best.-Nr.	Maße mm
1220332	300 x 80

Best.-Nr.	Maße mm
1220333	300 x 80

Bremsentyp	Gussnummer	Bremstrommel	Lager-Set	Dichtung	Fettkappe	Bremsbacken
SB 301 3060 / 3061 300 x 60	218 568 00 01	**691 483** (6 x 205)	LM67048 / 67010 LM503349 / 503310	700 779	218 568 00 07 Ø 60	Set 25 555 95
3062 300 x 60	1302427	**691 919** (6x 205)	32008 / 30211	702 126	368 527 Ø 70	Set 1220334
3080 / 3081 A 300 x 80	358 064	**691 485** (6x 205)	32008 / 30211	702 126	258 929 00 11 Ø 85	für RB. 3080 Set 1220332 für RB. 3081 Set 1220333
3081 B Modell K 300 x 80	366 787	**691 486** (6x205)	30208 / 30211	702 126	258 929 00 11 Ø 85	Set 1220333

Ersatzteile für Radbremsen

AL-KO Radbremse 3062 + 3081
(Sets farblich gekennzeichnet)

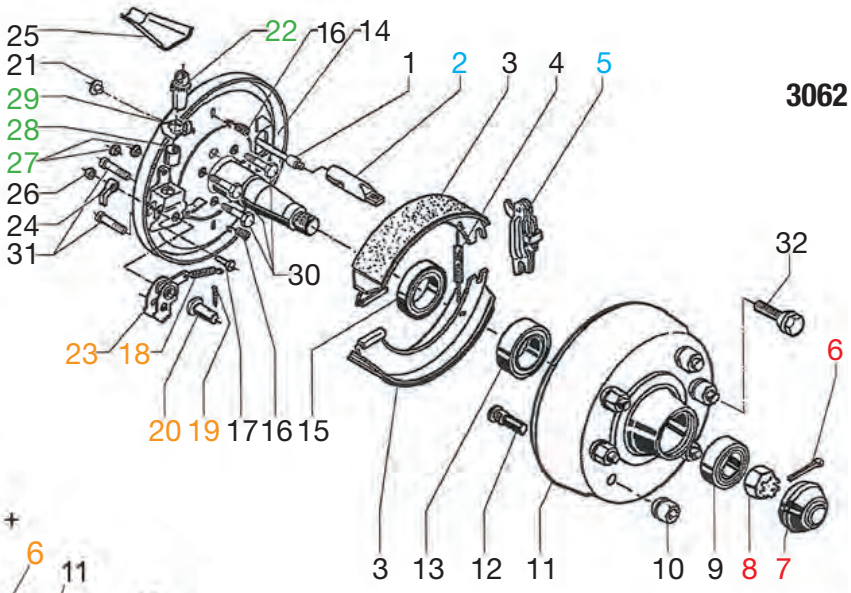

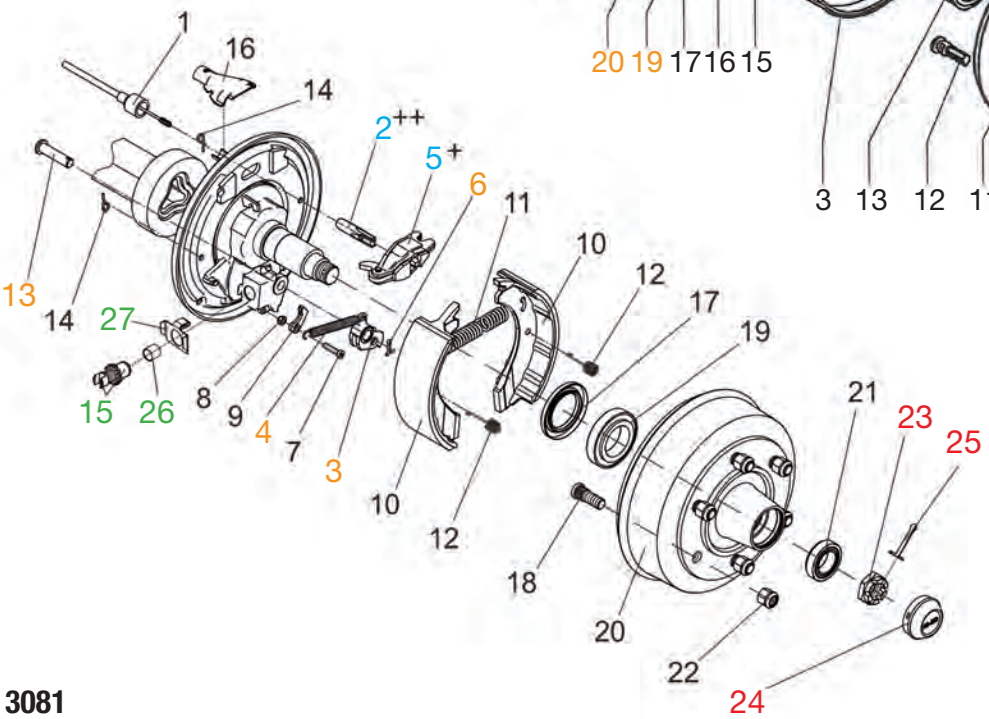

3081

AL-KO Radbremse	Pos.	3062	Pos.	3081
Einhängeöse	2	372 891	2	372 891
Spreizschloss	5	385 165	5	385 165
Zugfeder	18	690 515	4	372 894
Splint DIN 94	19	700 193	6	700 193
Bolzen	20	704 642	13	702 400
Rückmatikhebel	23	690 582	3	622 296
Splint DIN 94	6	700 856	25	700 856
Fettkappe	7	368 527	24	258 929 00 11
Kronenmutter	8	701 277	23	701 277
Nachstellmutter + Nachstellschraube	22	646 155	15	646 155
Stopfen	27	373 245		
Buchse	28	368 535	26	368 535
Sicherungsteil	29	358 259	27	358 259

Ersatzteile für Radbremsen

AL-KO Radbremsen 3062 / 3081 Ersatzteilsets

Best.-Nr.	Inhalt	
25 556 91	**Nachstellmutter-Set 3062 / 3081**	
	1 x 646 155	Nachstellmutter + Nachstellschraube
	1 x 368 535	Buchse
	1 x 358 259	Sicherungsteil
	2 x 373 245	Stopfen

25 556 92	**Rückmatik-Set 3062 links oder rechts**	
	1 x 690 582	Rückmatikhebel
	1 x 704 642	Bolzen
	1 x 690 615	Zugfeder
	1 x 700 193	Splint

25 556 93	**Rückmatik-Set 3081 links oder rechts**	
	1 x 622 296	Rückmatikhebel
	1 x 702 400	Bolzen
	1 x 372 894	Zugfeder
	1 x 700 193	Splint

25 556 94	**Spreizschloss-Set 3062 / 3081**	
	1 x 385 165	Spreizschloss
	1 x 372 891	Einhängeöse

25 556 95	**Fettkappen-Set 3062**	
	1 x 368 527	Fettkappe
	1 x 701 277	Kronenmutter
	1 x 700 856	Splint

25 556 96	**Fettkappen-Set 3081**	
	1 x 258 929 00 11	Fettkappe
	1 x 701 277	Kronenmutter
	1 x 700 856	Splint

Ersatzteile für Radbremsen

BPW Ersatzteile für Radbremse

Inhalt: 4x Bremsbacke, 2 Sorten Zugfedern, 1 Sorte Druckfedern

Best.-Nr.	Maße mm
25 555 14	160 x 35

Best.-Nr.	Maße mm
25 555 07	200 x 30

Best.-Nr.	Maße mm
25 555 22	230 x 40

Best.-Nr.	Maße mm
25 555 01	200 x 50
Zeitwertgerechte Reparatur	

Best.-Nr.	Maße mm
25 555 02	200 x 50
Original	
25 555 05	200 x 50
Original – neutraler Karton	

Best.-Nr.	Maße mm
25 555 11	200 x 50

Best.-Nr.	Maße mm
25 555 25	200 x 50
25 559 61	200 x 50
Zeitwertgerechte Reparatur	

Best.-Nr.	Maße mm
25 555 26	230 x 40

✆ Osnabrück +49 (0) 541 91203-0 • ✆ Münster +49 (0) 251 74997-0 • ✆ Schwarzheide +49 (0) 35752 941-6

Ersatzteile für Radbremsen

BPW Ersatzteile für Radbremse

Bremsentyp	Bremstrommel	Lager-Set	Dichtung	Fettkappe	Bremsbacken
Sach-Nr. 360 S 1635-6 RASK 160 x 35	**32 318 80** (4-Loch)	30204 / 30206	32 300 95	32 321 14 Ø 48	Set 25 555 14
		Set 25 556 02			
Sach-Nr. 317 S 2003-5 RASK 200 x 30	**25 605 16** (4-Loch) **25 605 15** (5-Loch)	30204 / 30206	32 300 95	32 321 14 Ø 48	Set 25 555 07
		Set 25 556 02			
Sach-Nr. 316 S 2005-5 RASK 200 x 50 1350 kg	**25 605 16** (4-Loch) **25 605 15** (5-Loch)	30204 / 30206	32 300 95	32 321 14 Ø 48	Set 25 555 02 Set 25 555 05 Set 25 555 01
		Set 25 556 02			
1500 kg	**25 605 23** (5-Loch)	30205 / 32007	32 300 81	32 320 10 Ø 53	Set 25 555 02 Set 25 555 05 Set 25 555 01
Sach-Nr. 362 S 2005-5 RASK 200 x 50	**25 605 17** (4-Loch) **25 605 05** (5-Loch)	32 342 02		32 329 06 Ø 64,5	Set 25 555 02 Set 25 555 05 Set 25 555 01
		Set 25 556 00			
Sach-Nr. 358 S 2005-7 RASK 200 x 50	**25 605 17** (4-Loch) **25 605 05** (5-Loch)	32 342 02		32 329 06 Ø 64,5	Set 25 555 25
		Set 25 556 00			
Sach-Nr. 379 S 2005-7 RASK 200 x 50 1350 kg	**25 605 26** (4-Loch) **25 605 27** (5-Loch)	32 342 02		32 329 06 Ø 64,5	Set 25 555 25 Set 25 559 61
		Set 25 556 00			
1500 kg	**25 605 29** (5-Loch)	32 342 11		32 329 06 Ø 64,5	Set 25 555 25 Set 25 559 61
		Set 25 556 01			
Sach-Nr. 172/372/572 R 234-76 230 x 40	**25 605 00** (4-Loch) **25 605 01** (5-Loch)	30204 / 30206	32 300 62	32 300 73 Ø 50	Set 25 555 22
		Set 25 556 05			
verstärkt R 234-76	**25 605 02** (5-Loch)	LM44610 / 649 32007	32 300 81	32 300 73 Ø 50	Set 25 555 22
		Set 25 556 06			
Sach-Nr. 366 S 2304-7 RASK 230 x 40	**25 605 08** (4-Loch) **25 605 09** (5-Loch)	32 342 02		32 329 06 Ø 64,5	Set 25 555 26
		Set 25 556 00			

Ersatzteile für Radbremsen

BPW Ersatzteile für Radbremse

Inhalt: 4x Bremsbacke, 2 Sorten Zugfedern, 1 Sorte Druckfedern

Best.-Nr.	Maße mm
25 555 08	250 x 40
25 559 52	250 x 40
Zeitwertgerechte Reparatur	

Best.-Nr.	Maße mm
25 555 27	250 x 40
25 559 71	250 x 40
Zeitwertgerechte Reparatur	

Bremsentyp	Bremstrommel	Lager-Set	Dichtung	Fettkappe	Bremsbacken
Sach-Nr. 330 / 331 S 2504-5 RASK 250 x 40	**32 329 36** (5-Loch)	32008 / 32028	32 329 39	32 320 10 Ø 53	Set 25 555 08 Set 25 559 52
Sach-Nr. 368 S 2504-7 RASK 250 x 40	**25 605 07** (5-Loch)	30205 / 30207	32 300 81	32 320 10 Ø 53	Set 25 555 27 Set 25 559 71
		Set 25 556 03			
Sach-Nr. 368 S 2504-7 RASK 250 x 40	**25 605 14** (5-Loch)	32008 / 32028	32 329 39	32 320 10 Ø 53	Set 25 555 27 Set 25 559 71

Ersatzteile für Radbremsen

Ersatzteile passend für BPW

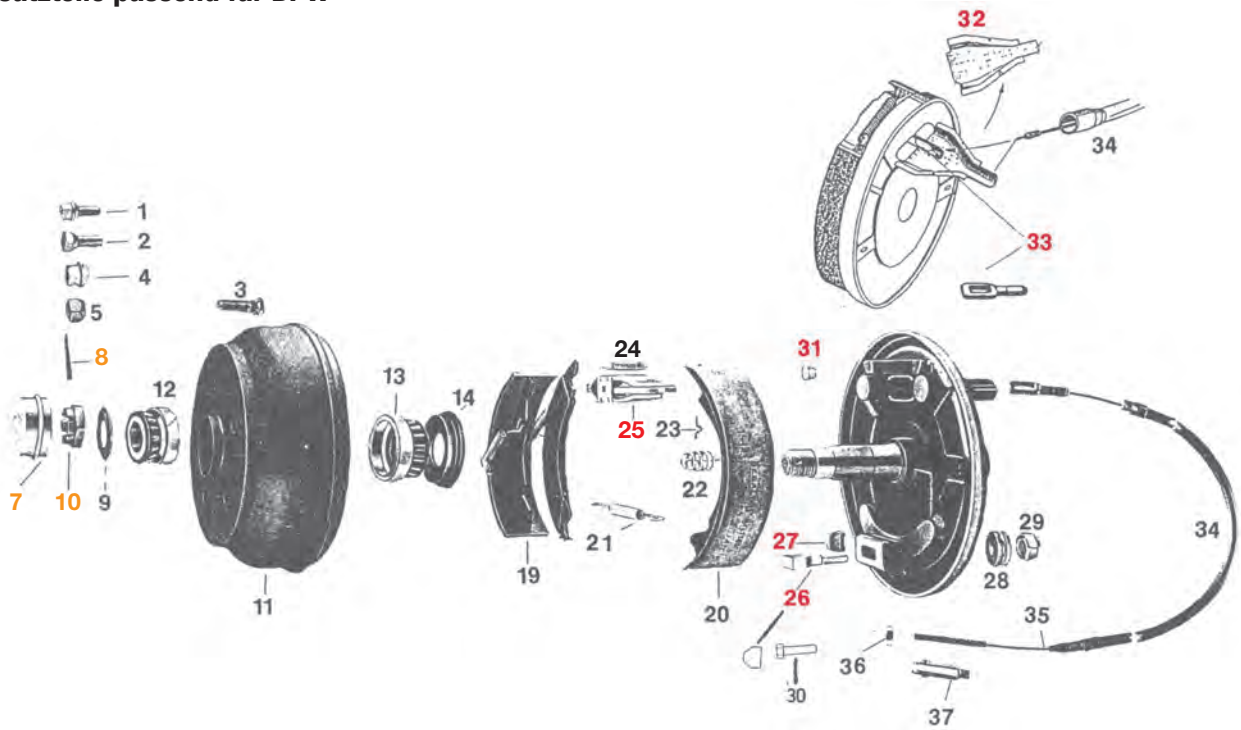

Pos.	BPW Radbremse	160 x 35 S 1635-6 RASK	200 x 30 S 2003-5 RASK	200 x 50 S 2005-5 RASK	250 x 40 S 2504-5 RASK
	Bremsbackenset (best. aus 19/20/21/22/24)	25 555 14	25 555 07	25 555 01	25 555 08
7	Fettkappe	32 320 10	32 320 10	32 320 10	32 320 10
8	Splint	94 5 50	94 5 50	94 5 50	94 5 50
10	Kronenmutter M24 x 1.5	32 329 07	32 329 07	32 329 07	32 329 07
25	Spreizschloss	32 340 18	32 340 02	32 340 02	32 340 02
26	Schraube	32 340 19	32 340 19	32 340 19	32 340 19
26	Nachstellkeil	32 340 03	32 340 03	32 340 03	32 340 03
27	Führungsstück	32 340 36	32 340 36	32 340 36	32 340 36
31	Verschlussstopfen	32 340 13	32 340 13	32 340 13	32 340 13
32	Schale	32 340 37	32 340 37	32 340 37	32 340 37
33	Einhängeöse	32 340 38	32 340 38	32 340 38	32 340 38

BPW Radbremsen Ersatzteilsets
S 1635-6 / S 2003-5 / S 2005-5 / S 2504-5 RASK

Best.-Nr.	Inhalt	
25 556 85	Fettkappen-Set mit Kronenmutter (1300 – 2100 kg)	
	1 x 32 329 07	Kronenmutter M24 x 1.5
	1 x 32 320 10	Fettkappe
	1 x 94 5 50	Splint

Ersatzteile für Radbremsen

Ersatzteile passend für BPW

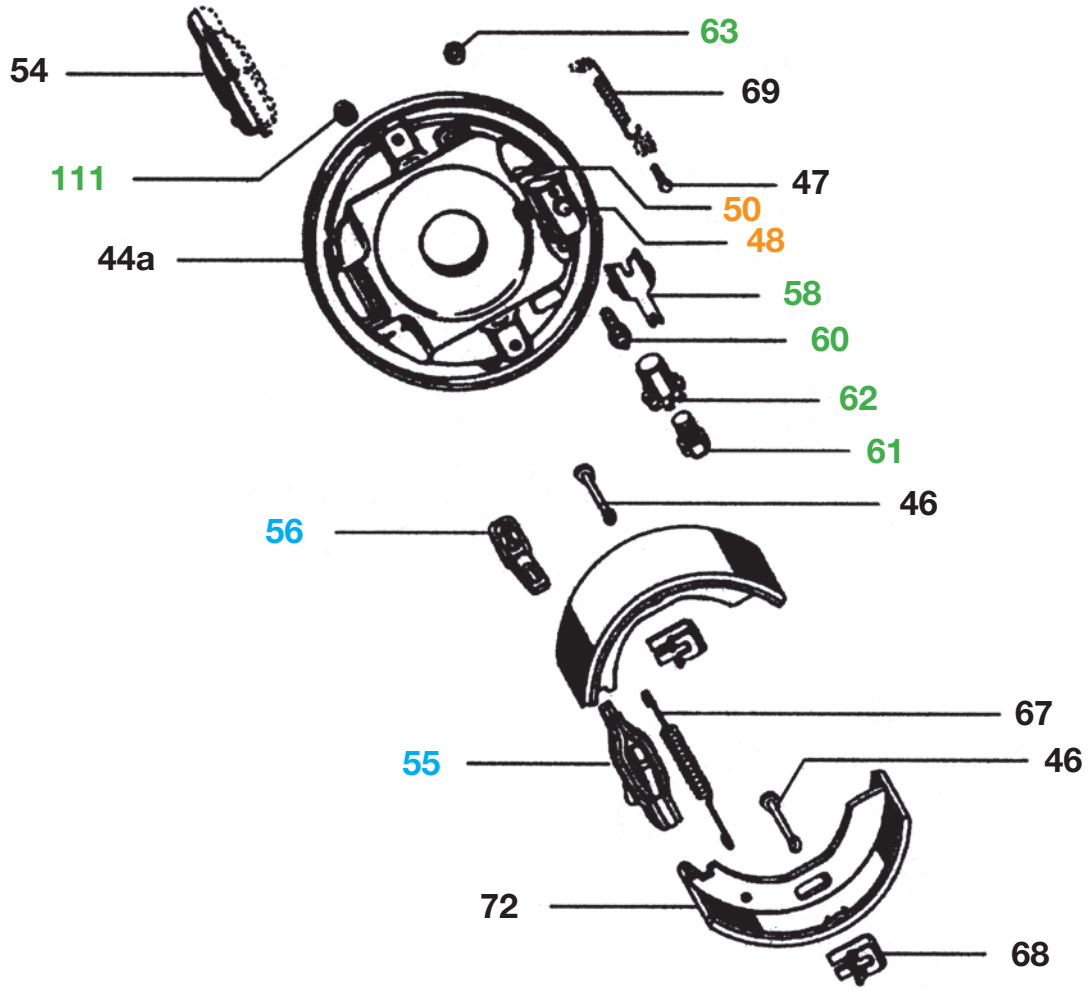

Pos.	BPW Radbremse	S 1704-7	S 2005-7	S 2304-7	S 2504-7
	Bremsbackenset (best. aus 72/67/69/46/68)	25 555 31	25 555 25	25 555 26	25 555 27
48	Bolzen	32 322 63	32 322 63	32 322 63	32 322 63
50	Rückmatik links	32 322 65	32 322 65	32 322 65	32 322 65
50	Rückmatik rechts	32 322 64	32 322 64	32 322 64	32 322 64
54	Schlauchführung	32 322 66	32 322 66	32 322 66	32 322 66
55	Spreizschloss	32 329 45	32 329 45	32 329 46	32 329 46
56	Zugbügel	32 329 44	32 329 44	32 329 44	32 329 44
58	Sicherungsklammer	32 378 31	32 378 31	32 378 31	32 378 31
60	Nachstellbolzen	32 329 42	32 329 42	32 329 42	32 329 42
61	Schraube	32 329 43	32 329 43	32 329 43	32 329 43
62	Nachstellmutter	32 329 41	32 329 41	32 329 41	32 329 41
63	Sicherung	32 322 67	32 322 67	32 322 67	32 322 67
111	Stopfen	32 322 80	32 322 80	32 322 80	32 322 74

Ersatzteile für Radbremsen

BPW Radbremsen Ersatzteilsets

S 1704-7 / S 2005-7 / S 2304-7

Best.-Nr.	Inhalt	
25 556 80	**Nachstellmutter-Set „-7“ bis 1800 kg**	
	1 x 32 378 31	Sicherungsklammer
	1 x 32 329 43	Schraube
	1 x 32 329 41	Nachstellmutter
	1 x 32 329 42	Nachstellbolzen
	1 x 32 322 80	Stopfen
	1 x 32 322 67	Sicherung

S 1704-7 / S 2005-7 / S 2304-7 / S 2504-7

25 556 81	**Rückmatik-Set „-7“ links**	
	1 x 32 322 65	Formteil
	1 x 32 322 63	Bolzen

25 556 82	**Rückmatik-Set „-7“ rechts**	
	1 x 32 322 64	Formteil
	1 x 32 322 63	Bolzen

S 1704-7 / S 2005-7

25 556 83	**Spreizschloss-Set „-7“**	
	1 x 32 329 45	Spreizschloss
	1 x 32 329 44	Zugbügel

S 2304-7 / S 2504-7

25 556 84	**Spreizschloss-Set „-7“**	
	1 x 32 329 46	Spreizschloss
	1 x 32 329 44	Zugbügel

25 554 01	**Federnsatz für Radbremse (pro Seite)**	
	1 x 32 322 76	Zugfeder
	1 x 32 322 79	Zugfeder
	2 x 32 322 68	Spannstift
	2 x 32 322 77	Spannfeder

Ersatzteile für Radbremsen

BPW Ersatzteile für Radbremse

Inhalt: 4x Bremsbacke, 2 Sorten Zugfedern, 1 Sorte Druckfedern

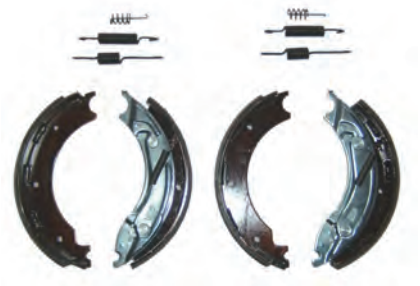

Best.-Nr.	Maße mm
25 555 13	300 x 60

Best.-Nr.	Maße mm
25 555 18	300 x 60

Bremsentyp	Bremstrommel	Lagerpaarung	Dichtung	Fettkappe	Bremsbacken
Sach-Nr. 340/341 S 3006-5 300 x 60	**25 605 10** 6 x 205	32008 / 32028	32 300 81	32 320 10	Set 25 555 13
Sach-Nr. 373 S 3006-7 300 x 60	**25 605 10** 6 x 205	32008 / 32028	32 300 81	32 320 10	Set 25 555 18
Sach-Nr. 373 S 3006-7 300 x 60	**25 605 11** 6 x 205	30207 / 32011	32 300 82 zweiteilig	32 320 11	Set 25 555 18

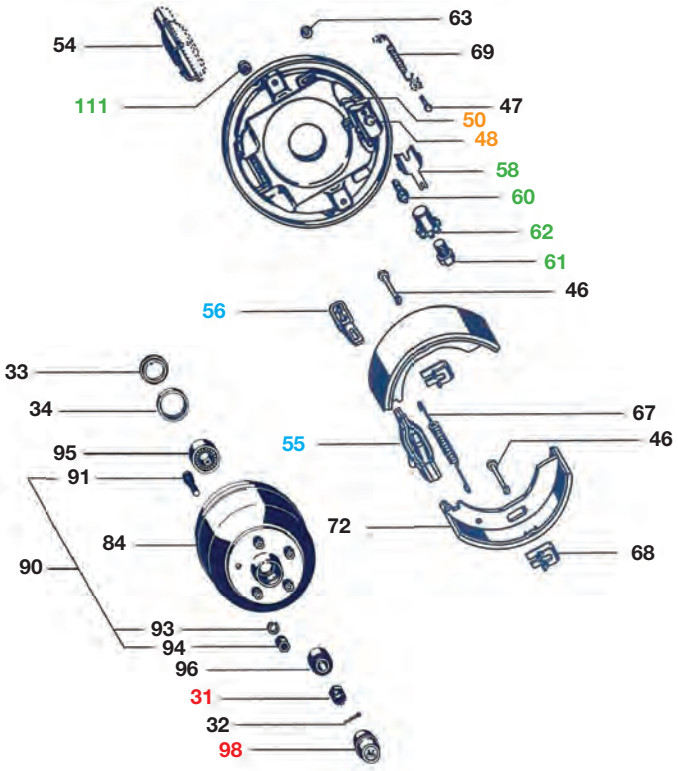

Pos.	BPW Radbremse	S 3006-7
58	Sicherungsklammer	03 350 20 11 0
61	Schraube	03 341 02 33 0
62	Nachstellmutter	32 329 51
60	Nachstellbolzen	32 329 52
111	Stopfen	02 3704 43 00
50	Formteil	03 001 14 53 0
48	Bolzen	03 084 73 51 0
55	Spreizschloss	32 329 47
56	Zugbügel	03 396 63 01 0
31	Flanschmutter	
98	Fettkappe	

✆ Osnabrück +49 (0) 541 91203-0 • ✆ Münster +49 (0) 251 74997-0 • ✆ Schwarzheide +49 (0) 35752 941-6

Ersatzteile für Radbremsen

BPW Radbremsen-Ersatzteilsets

S 3006-7

Best.-Nr.	Inhalt	
25 558 10	**Nachstellmutter-Set S 3006-7**	
	1 x 03 350 20 11 0	Sicherungsklammer
	1 x 03 341 02 33 0	Schraube
	1 x 32 329 51	Nachstellmutter
	1 x 32 329 52	Nachstellbolzen
	1 x 02 3704 43 00	Stopfen
25 558 11	**Rückmatik-Set S 3006-7 links oder rechts**	
	1 x 03 001 14 53 0	Formteil
	1 x 03 084 73 51 0	Bolzen
25 558 12	**Spreizschloss-Set S 3006-7**	
	1 x 32 329 47	Spreizschloss
	1 x 03 396 63 01 0	Zugbügel
25 558 13	**Fettkappen-Set S 3006-7**	
	Achs-Nr.: .. 41 ... ... 2500 kg	
	1 x 03 262 05 02 0	Kronenmutter
	1 x 03 211 05 03 0	Kapsel
	1 x 02 6201 53 01	Splint
25 556 86	**Fettkappen-Set mit Flanschmutter**	
	Achs-Nr.: .. .. 379 ...	
	1 x 32 329 01	Flanschmutter M24 x 1.5
	1 x 32 329 06	Fettkappe
25 556 87	**Fettkappen-Set mit Flanschmutter**	
	Achs-Nr.: .. .. 316 / 362 / 358 ...	
	1 x 32 321 60	Flanschmutter M24 x 1.5
	1 x 32 329 06	Fettkappe

Ersatzteile für Radbremsen

KNOTT Ersatzteile für Radbremse

Inhalt: 4x Bremsbacke, 2 Sorten Zugfedern, 1 Sorte Druckfedern

Best.-Nr.	Maße mm
25 555 14	160 x 35

Best.-Nr.	Maße mm
25 555 07	200 x 30

Best.-Nr.	Maße mm
25 555 16	203,2 x 40

Best.-Nr.	Maße mm
25 555 01	200 x 50
Zeitwertgerechte Reparatur	

Best.-Nr.	Maße mm
25 555 02	200 x 50

Original

25 555 05	200 x 50

Original – neutraler Karton

Best.-Nr.	Maße mm
25 555 11	200 x 50

Best.-Nr.	Maße mm
25 555 08	250 x 40
25 559 52	250 x 40
Zeitwertgerechte Reparatur	

Ersatzteile für Radbremsen

KNOTT Ersatzteile für Radbremse

Bremsentyp	Bremstrommel	Lager-Set	Dichtung	Fettkappe	Bremsbacken
16-1365 160 x 35	**25 605 33** (4-Loch)	32 342 02		32 340 45 Ø 52	Set 25 555 14
		Set 25 556 00			
20-963 200 x 30	**25 605 31** (4-Loch) **25 605 30** (5-Loch)	30205 / 30206	32 340 07	32 340 45 Ø 52	Set 25 555 07
		Set 25 556 04			
20-964 + 20-2425/1 200 x 50	**25 605 31** (4-Loch) **25 605 30** (5-Loch)	30205 / 30206	32 340 07	32 340 45 Ø 52	Set 25 555 02 Set 25 555 05 Set 25 555 01
		Set 25 556 04			
20-2425/1 mit ECO-Lager	**25 605 53** (4-Loch) **25 605 54** (5-Loch) Nachbau	32 342 02		32 340 44 Ø 64	Set 25 555 02 Set 25 555 05 Set 25 555 01
		Set 25 556 00			
20-2425/1 1500 kg	**25 605 51** (5-Loch)	32 342 11		32 340 45 Ø 52	Set 25 555 02 Set 25 555 05 Set 25 555 01
		Set 25 556 01			
20-2710 hydr. 200 x 50	**25 605 53** (4-Loch) **25 605 54** (5-Loch) Nachbau	32 342 02		32 340 44 Ø 64	Set 25 555 17
		Set 25 556 00			
	25 605 51 (5-Loch)	32 342 11		32 340 45 Ø 52	
		Set 25 556 01			
25-2025 250 x 40	**25 605 32** (5-Loch)	30205 / 30207	32 340 73	32 340 45 Ø 52	Set 25 555 08 Set 25 559 52
	25 605 41 (5-Loch) Bauhöhe 100 mm	32 342 11		32 340 45 Ø 52	Set 25 555 08 Set 25 559 52
		Set 25 556 01			
	25 559 50 Nachbau				
25-4066 hydr. 250 x 40	**25 605 41** (5-Loch)	32 342 11		32 340 45 Ø 52	Set 25 555 28
		Set 25 556 01			

Avonride

Bremsentyp	Bremstrommel	Lagerpaarung	Fettkappe	Bremsbacken
203,2-1647 203,2 x 40	**25 605 89** (5-Loch) inkl. Lager / Dichtring / Fettkappe	30204 / 30206	32 343 90 Ø 47	Set 25 555 16

Ersatzteile für Radbremsen

KNOTT Ersatzteile für Radbremse

Inhalt: 4x Bremsbacke, 2 Sorten Zugfedern, 1 Sorte Druckfedern

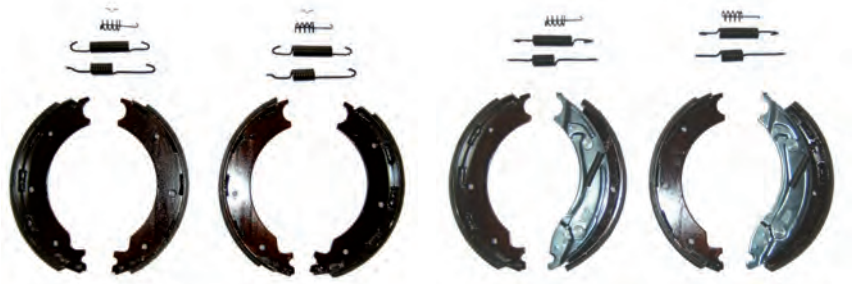

Best.-Nr.	Maße mm
25 555 12	300 x 60

Best.-Nr.	Maße mm
25 555 13	300 x 60

Bremsentyp	Bremstrommel	Lager-Set	Dichtung	Fettkappe	Bremsbacken
30-2261 300 x 60 Kegelrollenlager	**25 605 43** (6-Loch) Bauhöhe 187 mm	30207 / 30210	32 340 89	32 340 43 Ø 72	Set 25 555 13
300 x 60 Kompaktlager	**25 605 44**	nicht einzeln lieferbar	nicht einzeln lieferbar	32 340 43 Ø 72	Set 25 555 13

Ersatzteile für Radbremsen

passend für KNOTT / Avonride

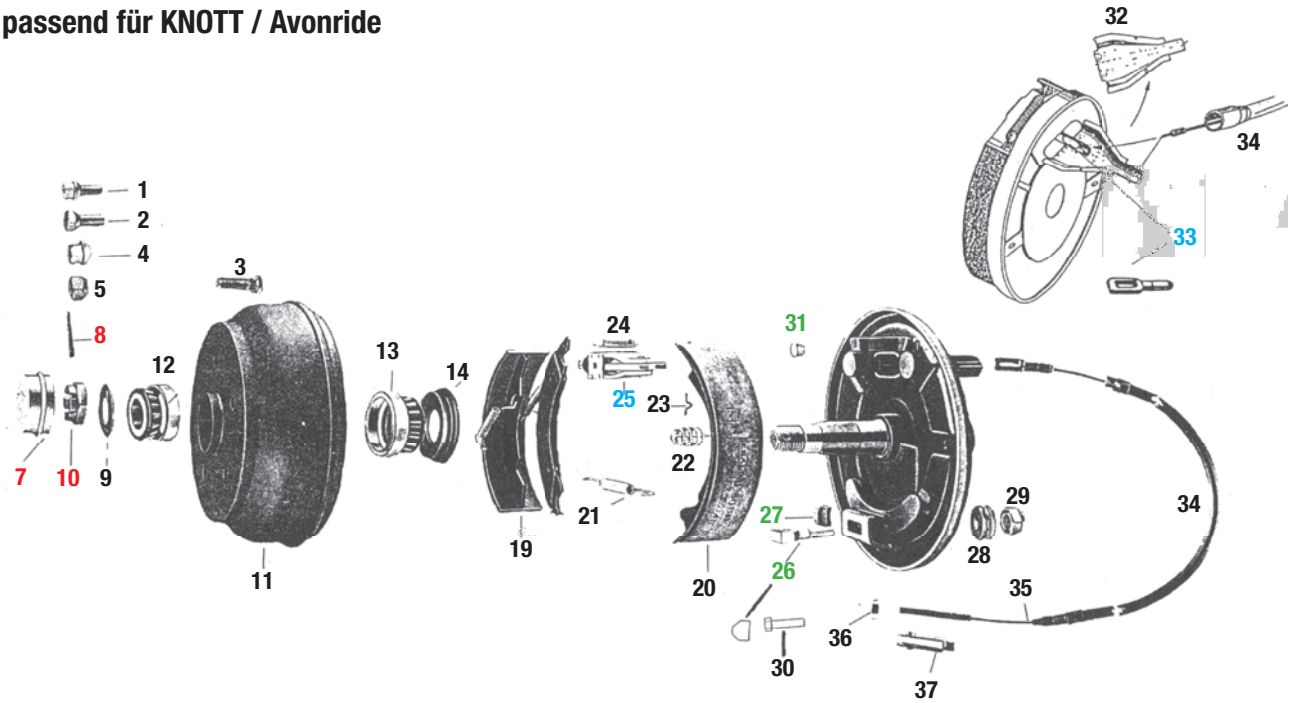

Pos.	KNOTT Radbremse	160 x 35 16-1365	200 x 30 20-963/1	200 x 50 20-964/1 20-2425/1	Avonride 203,2 x 40 203,2-1647	250 x 40 25-2025	300 x 60 30-2261
	Bremsbackenset (best. aus 19/20/21/22/24)	25 555 14	25 555 07	25 555 02	25 555 16	25 555 08	25 555 13
7	Fettkappe Fettkappe Eco-Lager	32 340 45 32 340 45	32 340 45 –	32 340 45 32 340 44	32 343 90 –	– 32 340 45	32 340 43
10	Kronenmutter Flanschmutter Eco-Lager	32 321 01 32 342 03	32 340 46 –	32 340 46 32 342 03	32 321 01	– 32 342 11	46 226 10
8	Splint	94 4 40	94 5 50	94 5 50	94 4 40	–	94 6,3 45
25	Spreizschloss	32 340 18	32 340 02	32 340 02	32 340 02	32 340 02	32 340 17
33	Einhängeöse	32 340 38	32 340 38	32 340 38	32 340 38	32 340 38	372 891
26	Schraube	32 340 19	32 340 19	32 340 19	32 340 19	32 340 29	32 340 29
26	Nachstellkeil	32 340 03	32 340 03	32 340 03	32 340 03	32 340 71	32 340 71
27	Nachstellbolzen	32 340 36	32 340 36	32 340 36	32 340 36	32 340 72	32 340 72
31	Verschlussstopfen	32 340 13	32 340 13	32 340 13	32 340 13	32 340 27	32 340 27
32	Schale	32 340 37	32 340 37	32 340 37	32 340 37	32 340 37	32 340 95

Ersatzteile für Radbremsen

KNOTT Radbremsen-Ersatzteilsets

Radbremse 16-1365, 20-2425 / 1, 25-2025, 30-2261

Best.-Nr.	Inhalt	
25 556 70	**Nachstell-Set (160 x 35 / 200 x 30 / 200 x 50)**	
	1 x 32 340 03	Nachstellkeil
	1 x 32 340 19	Schraube
	2 x 32 340 36	Führungsstück
	1 x 32 340 13	Stopfen
25 556 71	**Nachstell-Set (250 x 40)**	
	1 x 32 340 71	Nachstellkeil
	1 x 32 340 29	Schraube
	2 x 32 340 72	Führungsstück
	1 x 32 340 27	Stopfen
25 558 19	**Nachstell-Set (300 x 60)**	
	1 x 32 340 71	Nachstellkeil
	1 x 32 340 29	Schraube
	2 x 32 340 72	Führungsstück
25 556 72	**Spreizschloss-Set (160 x 35)**	
	1 x 32 340 18	Spreizschloss
	1 x 32 340 38	Einhängeöse
25 556 73	**Spreizschloss-Set (200 x 30 / 200 x 50 / 250 x 40)**	
	1 x 32 340 02	Spreizschloss
	1 x 32 340 38	Einhängeöse
25 558 20	**Spreizschloss-Set (300 x 60)**	
	1 x 32 340 17	Spreizschloss
	1 x 372 891	Einhängeöse
25 556 74	**Fettkappen-Set Ø 64 mm mit Flanschmutter**	
	1 x 32 342 03	Flanschmutter M24 x 1.5
	1 x 32 340 44	Fettkappe
25 556 75	**Fettkappen-Set Ø 52 mm mit Flanschmutter**	
	1 x 32 342 03	Flanschmutter M24 x 1.5
	1 x 32 340 45	Fettkappe

Ersatzteile für Radbremsen

KNOTT Radbremsen-Ersatzteilsets

Radbremse 16-1365, 20-2425 / 1, 25-2025, 30-2261

Best.-Nr.	Inhalt	
25 556 76	**Fettkappen-Set Ø 52 mm mit Kronenmutter (160 x 35)**	
	1 x 32 321 01	Kronenmutter M20 x 1.5
	1 x 32 340 45	Fettkappe
	1 x 94 4 40	Splint

25 556 77	**Fettkappen-Set Ø 52 mm mit Kronenmutter (200 x 50)**	
	1 x 32 340 46	Kronenmutter M24 x 2
	1 x 32 340 45	Fettkappe
	1 x 94 5 50	Splint

25 558 22	**Fettkappen-Set Ø 72 mm mit Kronenmutter (300 x 60)**	
	1 x 46226.10	Kronenmutter M30 x 2
	1 x 32 340 43	Fettkappe
	1 x 94 6,3 45	Splint

25 554 02	**Federnsatz für Radbremsen (pro Seite) (200 x 50)**	
	1 x 32 340 08	Zugfeder
	1 x 32 340 10	Zugfeder
	1 x 32 340 56	Druckfeder
	1 x 32 340 06	Federbügel

25 554 03	**Federnsatz für Radbremsen (pro Seite) (250 x 40)**	
	1 x 32 340 70	Zugfeder
	1 x 32 340 23	Zugfeder
	1 x 32 340 20	Druckfeder
	1 x 32 340 06	Federbügel

25 558 21	**Federnsatz für Radbremsen (pro Achse) (300 x 60)**	
	2 x	Zugfeder lang
	2 x	Zugfeder kurz
	2 x	Druckfeder
	2 x	Federbügel

Ersatzteile für Radbremsen

KNOTT Automatische Nachstellung ANS

für Radbremse 200 x 50, Typ 20-2425/1

- jederzeit komfortable Bremswirkung durch kurze Auflaufwege
- alle Einbaumaße identisch mit der bisherigen Ausführung
- als Nachrüst-Set: im Handumdrehen eingebaut

Best.-Nr.	Inhalt
409930 001	Bremsbackenset „automatische Nachstellung“ 200 x 50

Automatische Nachstellung ANS

für Radbremse 250 x 40, Typ 25-2025

- jederzeit komfortable Bremswirkung durch kurze Auflaufwege
- **Achtung, nur mit neuem Bremsteller!**
- als Nachrüst-Set: im Handumdrehen eingebaut
- mit EU-Zulassung: geprüft nach 71/320/EWG

Best.-Nr.	Inhalt
409931 001	Bremsbackenset „automatische Nachstellung“ 250 x 40

Hinweis:
Radbremse 250 x 40, Typ 25-2025

- Bei dieser Form des Bremstellers ist die automatische Nachstellung nachrüstbar

- Bei dieser Form des Bremstellers ist die automatische Nachstellung **NICHT** nachrüstbar

Ersatzteile für Radbremsen

KNOTT Bremse Hydraulik-Backmat
Bremsbacken-Satz

Best.-Nr.	Radbremsentyp	Größe mm
25 555 17	20-2710 Hydraulik Backmat	200 x 50
25 555 28	25-4066 Hydraulik Backmat	250 x 40

Radzylinder

Best.-Nr.	Kolbengröße Ø mm	
32 333 10	25,40	links
32 333 11	25,40	rechts
32 333 12	28,57	links
32 333 13	28,57	rechts

KNOTT Bowdenzüge
Ausführung Hydraulik Backmat

Best.-Nr.	Hüllenlänge mm	Seillänge mm
980055 02	1150	1310
980055 15	1350	1510
980055 01	1650	1810
980055 12	1850	2010
980055 16	2050	2210
980055 03	2250	2410
980074 01	Seilzug Adapter gerade	Nirosta
980077	30° gekröpft	Nirosta

Ersatzteile für Radbremsen

Nieper Bremsbackenset – pro Achse

Inhalt: 4x Bremsbacke, 2 Sorten Zugfedern, 1 Sorte Druckfedern

Best.-Nr.	Maße mm
25 555 02	200 x 50
Original	
25 555 05	200 x 50
Original – neutraler Karton	
25 555 01	200 x 50
Zeitwertgerechte Reparatur	

Best.-Nr.	Maße mm
25 555 11	200 x 50

Best.-Nr.	Maße mm
25 555 08	250 x 40
25 559 52	250 x 40
Zeitwertgerechte Reparatur	

Ersatzteile für Radbremsen

Nieper Ersatzteile für Radbremse

Bremsentyp	Bremstrommel	Lagerpaarung	Dichtung	Fettkappe	Bremsbacken
20-2425/1 200 x 50	**25 605 70** (4-Loch) **25 605 71** (5-Loch)	30205 / 30206	32 300 62	32 370 35 Ø 52	Set 25 555 02 Set 25 555 05 Set 25 555 01
		Set 25 556 08			
20-2425/1 mit Kompaktlager 200 x 50	**25 605 78** (4-Loch) **25 605 79** (5-Loch)	32 342 02		32 340 44 Ø 64,2	Set 25 555 02 Set 25 555 05 Set 25 555 01
		Set 25 556 00			
20-2425/1 passend für HEKU Bootstrailer 200 x 50	**25 605 73** (5-Loch)	30205 / 30206	32 370 73 zweiteilig	32 340 45 Ø 52	Set 25 555 02 Set 25 555 05 Set 25 555 01
25-2025 250 x 40	**25 605 55** (5-Loch)	30205 / 30207	32 340 73	32 370 35 Ø 52	25 555 08 25 559 52
25-2025 mit Kompaktlager 250 x 40	25 605 59 (5-Loch)	32 342 11		32 370 37 Ø 64,2	25 555 08 25 559 52
		Set 25 556 01			
25-2025 passend für HEKU Bootstrailer 250 x 40	25 605 74 (5-Loch)	30205 / 30207	32 370 74	32 370 35 Ø 52	25 555 08 25 559 52

Ersatzteile für Radbremsen

PEITZ Bremsbackenset – pro Achse

Inhalt: 4x Bremsbacke, 2 Sorten Zugfedern, 1 Sorte Druckfedern

Best.-Nr.	Maße mm
25 555 03	160 x 35

Best.-Nr.	Maße mm
25 555 04	160 x 40

Best.-Nr.	Maße mm
25 555 02	200 x 50
Original	
25 555 05	200 x 50
Original – neutraler Karton	
25 555 01	200 x 50
Zeitwertgerechte Reparatur	

Best.-Nr.	Maße mm
25 555 21	230 x 40

Best.-Nr.	Maße mm
25 555 23	230 x 40
Original	
25 555 22	230 x 40
Zeitwertgerechte Reparatur	

Best.-Nr.	Maße mm
25 555 08	250 x 40
Original	
25 559 52	250 x 40
Zeitwertgerechte Reparatur	

Ersatzteile für Radbremsen

PEITZ Ersatzteile für Radbremse

Bremsentyp	Bremstrommel	Lager-Set	Dichtung	Fettkappe	Bremsbacken
R 160-76 160 x 35	auf Anfrage	30203 / 30205	32 304 54	32 300 73 Ø 50	Set 25 555 03
R 164-83 160 x 40	auf Anfrage	30203 / 30205	32 304 54	32 300 73 Ø 50	Set 25 555 04
20-2425/1 X-EBG 8.5/10/12 X-EBG 8.5/10/12	**25 605 16** (4x 100) **25 605 15** (5x 112)	30204 / 30206	32 300 95	32 321 14 Ø 48	Set 25 555 02 Set 25 555 05 Set 25 555 01
		Set 25 556 02			
X-EBG 15/X-EBD 15	**25 605 06** (5x 112)	30205 / 32007	32 300 81	32 320 10 Ø 53	Set 25 555 02 Set 25 555 05 Set 25 555 01
		Set 25 556 03			
X-EBG ECO 10/12 X-EBG ECO 10/12	**25 605 17** (4x 100) **25 605 05** (5x 112)	32 342 02		32 329 06 Ø 64,5	Set 25 555 02 Set 25 555 05 Set 25 555 01
		Set 25 556 00			
S 234 R 230 x 40	**25 605 00** (4x 100) **25 605 01** (5x 112)	30204 / 30206	32 300 62	32 300 73 Ø 50	Set 25 555 21
		Set 25 556 05			
R 234-76 230 x 40	**25 605 00** (4x 100) **25 605 01** (5x 112)	30204 / 30206	32 300 62	32 300 73 Ø 50	Set 25 555 23 Set 25 555 22
		Set 25 556 05			
R 234-76 UV 230 x 40 verstärkt	**25 605 02** (5x 112)	LM44649/44610 32007	32 300 81	32 300 73 Ø 50	Set 25 555 23 Set 25 555 22
		Set 25 556 06			
25-2025 250 x 40	**25 605 07** (5x 112)	30205 / 32007	32 300 81	32 320 10 Ø 53	Set 25 555 08 Set 25 559 52
		Set 25 556 03			

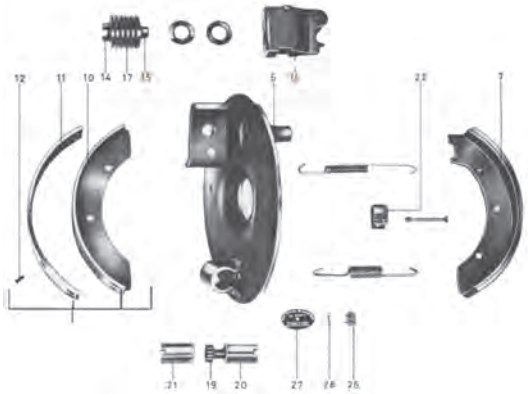

Pos.	PEITZ Radbremse	R 234-76	S 234 R
	Bremsbackensatz (best. aus 9/12/28/27/25)	25 555 23	25 555 21
13	Bremsbelag	11082	11082
	Nieten für dto.	25 605 99	25 605 99
15	Spreizschloss	32 300 40	32 300 11

Pos.	PEITZ Radbremse	R 234-76	S 234 R
16	Tellerfedergruppe	32 300 10	32 300 09
23	Nachstellkeil links	32 300 48	
23	Nachstellkeil rechts	32 300 49	
24	Rolle	32 300 50	
25	Verstellbolzen	32 300 51	

Ersatzteile für Radbremsen

passend für PEITZ

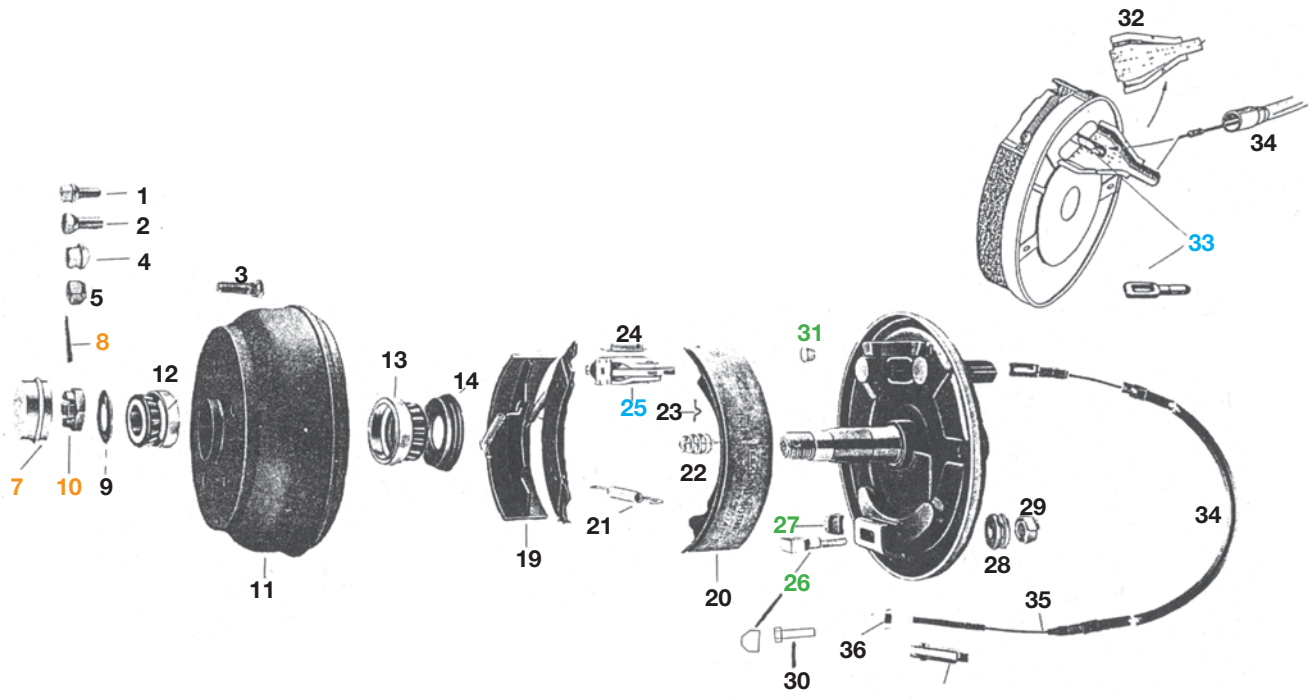

Pos.	KNOTT Radbremse	200 x 50, 20-2425 / 1	250 x 40, 25-2025
	Bremsbackenset (best. aus 19/20/21/22/24)	25 555 02	25 555 08
25	Spreizschloss	32 340 02	32 340 02
33	Einhängeöse	32 340 38	32 340 38
26	Schraube	32 340 19	32 340 29
26	Nachstellkeil	32 340 03	32 340 71
27	Nachstellbolzen	32 340 36	32 340 72
31	Verschlussstopfen	32 340 13	32 340 27
32	Schale	32 340 37	32 340 37

✆ Osnabrück +49 (0) 541 91203-0 • ✆ Münster +49 (0) 251 74997-0 • ✆ Schwarzheide +49 (0) 35752 941-6

Ersatzteile für Radbremsen

Peitz Radbremsen-Ersatzteilsets

Radbremse 20-2425/1, 25-2025

Best.-Nr.	Inhalt	
25 556 70	**Nachstell-Set (200 x 50)**	
	1 x 32 340 03	Nachstellkeil
	1 x 32 340 19	Schraube
	2 x 32 340 36	Führungsstück
	1 x 32 340 13	Stopfen

25 556 71	**Nachstell-Set (250 x 40)**	
	1 x 32 340 71	Nachstellkeil
	1 x 32 340 29	Schraube
	2 x 32 340 72	Führungsstück
	1 x 32 340 27	Stopfen

25 556 73	**Spreizschloss-Set (200 x 50 / 250 x 40)**	
	1 x 32 340 02	Spreizschloss
	1 x 32 340 38	Einhängeöse

25 554 02	**Federnsatz für Radbremsen (pro Seite) (200 x 50)**	
	1 x 32 340 08	Zugfeder
	1 x 32 340 10	Zugfeder
	1 x 32 340 56	Druckfeder
	1 x 32 340 06	Federbügel

25 554 03	**Federnsatz für Radbremsen (pro Seite) (250 x 40)**	
	1 x 32 340 70	Zugfeder
	1 x 32 340 23	Zugfeder
	1 x 32 340 20	Druckfeder
	1 x 32 340 06	Federbügel

Ersatzteile für Radbremsen

Schlegl Bremsbackenset – pro Achse

Inhalt: 4x Bremsbacke, 2 Sorten Zugfedern, 1 Sorte Druckfedern

Best.-Nr.	Maße mm
25 555 15	200 x 50

Best.-Nr.	Maße mm
25 555 02	200 x 50
Original	
25 555 05	200 x 50
Original – neutraler Karton	
25 555 01	200 x 50
Zeitwertgerechte Reparatur	

Best.-Nr.	Maße mm
25 555 11	200 x 50

Best.-Nr.	Maße mm
25 555 08	250 x 40
25 559 52	250 x 40
Zeitwertgerechte Reparatur	

Best.-Nr.	Maße mm
25 555 40	200 x 50

Best.-Nr.	Maße mm
25 555 41	250 x 40

Ersatzteile für Radbremsen

Schlegl Ersatzteile für Radbremse

Bremsentyp	Bremstrommel	Lager-Set	Dichtung	Fettkappe	Bremsbacken
200 x 50/1 200 x 50	**32 350 26** (4x 100) **32 350 25** (5x 112)	30204 / 30206	32 350 28	32 350 33 Ø 52	Set 25 555 15
20-2425/1 200 x 50	**25 605 31** (4x 100) **25 605 30** (5x 112)	30205 / 30206	32 340 07	32 350 33 Ø 52	Set 25 555 02 Set 25 555 05 Set 25 555 01
		Set 25 556 04			
20-2425/1 200 x 50	**25 605 53** (4x 100) **25 605 54** (5x 112) Nachbau	32 342 02		32 350 36 Ø 64	Set 25 555 02 Set 25 555 05 Set 25 555 01
		Set 25 556 00			
25-2025 250 x 40	**25 605 32** (5x 112)	30205 / 30207	32 340 73	32 350 33 Ø 52	Set 25 555 08 Set 25 559 52
	25 605 40 (5x 112) Bauhöhe 90 mm	32 342 11		32 350 33 Ø 52	Set 25 555 08 Set 25 559 52
		Set 25 556 01			
	25 559 50 Nachbau				
Typ 520 200 x 50	**25 605 53** (4x 100) **25 605 54** (5x 112)	32 342 02		32 350 36 Ø 64	Set 25 555 02 Set 25 555 05 Set 25 555 01
		Set 25 556 00			
Typ 425 250 x 40	**25 605 41** (5x 112)	32 342 11		32 350 33 Ø 52	Set 25 555 08 Set 25 559 52
		Set 25 556 01			

Ersatzteile für Radbremsen

passend für Schlegl

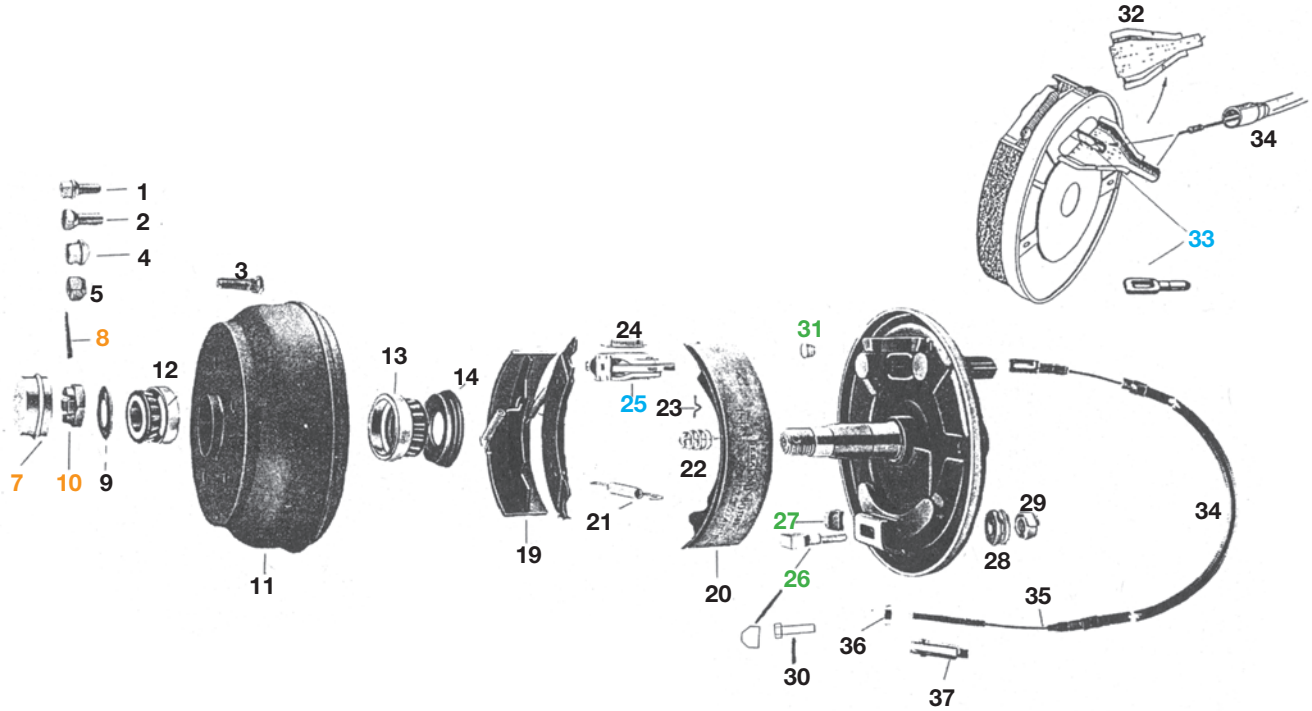

Pos.	KNOTT Radbremse	200 x 50, 20-2425/1	250 x 40, 25-2025
	Bremsbackenset (best. aus 19/20/21/22/24)	25 555 02	25 555 08
25	Spreizschloss	32 340 02	32 340 02
33	Einhängeöse	32 340 38	32 340 38
26	Schraube	32 340 19	32 340 29
26	Nachstellkeil	32 340 03	32 340 71
27	Nachstellbolzen	32 340 36	32 340 72
31	Verschlussstopfen	32 340 13	32 340 27
32	Schale	32 340 37	32 340 37

Ersatzteile für Radbremsen

Schlegl Radbremsen-Ersatzteilsets

Radbremse 20-2425/1, 25-2025

Best.-Nr.	Inhalt	
25 556 70	**Nachstell-Set (200 x 50)**	
	1 x 32 340 03	Nachstellkeil
	1 x 32 340 19	Schraube
	2 x 32 340 36	Führungsstück
	1 x 32 340 13	Stopfen
25 556 71	**Nachstell-Set (250 x 40)**	
	1 x 32 340 71	Nachstellkeil
	1 x 32 340 29	Schraube
	2 x 32 340 72	Führungsstück
	1 x 32 340 27	Stopfen
25 556 73	**Spreizschloss-Set (200 x 50 / 250 x 40)**	
	1 x 32 340 02	Spreizschloss
	1 x 32 340 38	Einhängeöse
25 554 02	**Federnsatz für Radbremsen (pro Seite) (200 x 50)**	
	1 x 32 340 08	Zugfeder
	1 x 32 340 10	Zugfeder
	1 x 32 340 56	Druckfeder
	1 x 32 340 06	Federbügel
25 554 03	**Federnsatz für Radbremsen (pro Seite) (250 x 40)**	
	1 x 32 340 70	Zugfeder
	1 x 32 340 23	Zugfeder
	1 x 32 340 20	Druckfeder
	1 x 32 340 06	Federbügel

Ersatzteile für Radbremsen

WAP Bremsbackenset – pro Achse

Inhalt: 4x Bremsbacke, 2 Sorten Zugfedern, 1 Sorte Druckfedern

Best.-Nr.	Maße mm
25 555 22	230 x 40

Best.-Nr.	Maße mm
25 555 24	230 x 50

Best.-Nr.	Maße mm
25 555 33	180 x 40

Best.-Nr.	Maße mm
25 555 29	200 x 50

WAP Ersatzteile für Radbremse

Bremsentyp	Bremstrommel	Lager-Set	Dichtung	Fettkappe	Bremsbacken
W 234-RS 230 x 40	**25 605 66** (4x 100) **25 605 67** (5x 112)	32 342 02		32 361 01 Ø 64	Set 25 555 22
		Set 25 556 00			
W 235-RS alt 230 x 50	**25 605 68** (5x 112)	32 342 11		32 361 09 Ø 72	Set 25 555 24
		Set 25 556 01			
W 235-RS neu 230 x 50	**25 605 69** (5x 112)	30206 / 32008	32 361 10	32 361 01 Ø 64	Set 25 555 24
		Set 25 556 07			

WAP Ersatzteile für Radbremse (passend für Humbaur)

W 184-RS 180 x 40	**25 605 80** (4 x 100) **25 605 81** (5 x 112)	30204 / 30206	32 300 62	32 361 11	Set 25 555 33
W 205-RS 200 x 50	**25 605 65** (5x 112)	32 342 02		32 361 01 Ø 64	Set 25 555 29
		Set 25 556 00			

Ersatzteile für Radbremsen

WAP Ersatzteile für Radbremse

Pos.	WAP Radbremse	230 x 40 W-234-RS	230 x 50 W-235-RS
	Bremsbackensatz (best. aus 6/7/8/9)	25 555 22	25 555 24
20	Riffelbolzen	32 300 67	32 300 67
12	Nachstellrolle	32 300 50	32 300 50
11	Nachstellkeil links	32 300 48	32 300 48
11	Nachstellkeil rechts	32 300 49	32 300 49
10	Nachstellbolzen	32 300 51	32 300 51
15/16	Tellerfederpaket	32 300 10	32 300 10
14	Spreizschloss	32 300 40	32 300 40

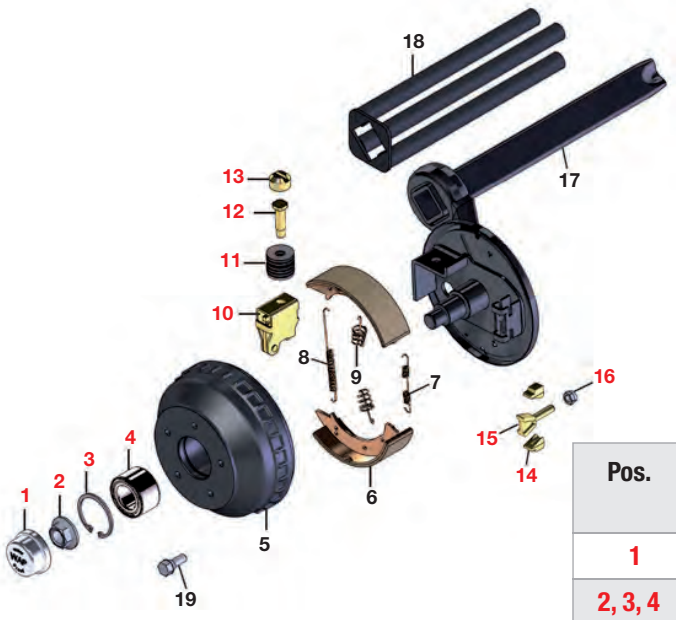

Pos.	WAP Radbremse	W 135 B W 205 RS
1	Fettkappe	32 361 01
2, 3, 4	Kompaktlager-Satz	25 556 00
10 – 13	Tellerfederpaket	810 3361
14 – 16	Nachstellung	810 1251

Ersatzteile für Radbremsen

Westfalia Bremsbackenset – pro Achse

Inhalt: 4x Bremsbacke, 2 Sorten Zugfedern, 1 Sorte Druckfedern

Best.-Nr.	Maße mm
25 555 07	200 x 30

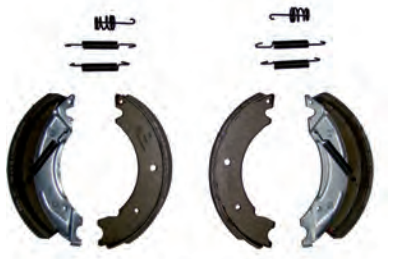

Best.-Nr.	Maße mm
25 555 01	200 x 50
Zeitwertgerechte Reparatur	

Best.-Nr.	Maße mm
25 555 02	200 x 50
Original	
25 555 05	200 x 50
Original – neutraler Karton	

Westfalia Ersatzteile für Radbremse

Bremsentyp	Bremstrommel	Lager-Set	Dichtung	Fettkappe	Bremsbacken
20-963 200 x 30	**25 605 31** (4x 100) **25 605 30** (5x 112)	30205 / 30206	32 340 07	32 340 45 Ø 52	Set 25 555 07
		Set 25 556 04			
20-2425/1 200 x 50	**25 605 31** (4x 100) **25 605 30** (5x 112)	30205 / 30206	32 340 07	32 340 45 Ø 52	Set 25 555 02 Set 25 555 05 Set 25 555 01
		Set 25 556 04			
20-2425/1 200 x 50	**25 605 53** (4x 100) **25 605 54** (5x 112)	32 342 02		32 340 44 Ø 64	Set 25 555 02 Set 25 555 05 Set 25 555 01
		Set 25 556 00			

Ersatzteile für Radbremsen

Westfalia Ersatzteile für Anhänger

Achskörper alte Ausführung mit Achszapfen geschweißt

Best.-Nr.	Ausführung	Maße mm (A x B x C x D)
32 357 28	links	480 x 400 x 310 x 195
32 357 29	rechts	480 x 400 x 310 x 195

Achskörper kurze Ausführung mit Achszapfen geschweißt

32 357 31	links	315 x 400 x 260 x 145
32 357 32	rechts	315 x 400 x 260 x 145

Achskörper neue Ausführung mit Achszapfen geschraubt

32 357 30	links + rechts	480 x 400 x 310 x 195

Achszapfen geschraubt

Best.-Nr.	Ausführung
32 356 90	für Kegelrollenlager
32 356 91	für Kompaktlager

Lagerbuchse Metall

Best.-Nr.	Maße mm		
	Ø innen	Ø außen	Länge
32 357 10	12	18	60

Lagerbuchse Kunststoff

32 357 11	18	32	56

Ersatzteile für Radbremsen

Westfalia Ersatzteile für Anhänger

Cellastofeder 400 kg

Best.-Nr.	für Achse	Maße mm
32 357 13	400 kg	125 x 65
32 357 12	600 – 800 kg	150 x 85

Achsstoßdämpferpaar

Best.-Nr.	
32 357 14	

Achsfeder

Best.-Nr.	Beschreibung
32 357 17	900-kg-Achse (schwarz)

32 357 16	1000-kg-Achse (blau)

32 357 18	1200-kg-Achse (gelb)

32 357 19	1400-kg-Achse (grün)

✆ Osnabrück +49 (0) 541 91203-0 • ✆ Münster +49 (0) 251 74997-0 • ✆ Schwarzheide +49 (0) 35752 941-6